>FC HT-2V

Torrini d'estrazione centrifughi a doppia velocità F400 Certificati secondo la EN 12101-3

Double speed centrifugal roof fan F400 Certified according to EN 12101-3

Applus

F400

Certificato / *Certificate* nr 0370-CPD-1148

DESCRIZIONE GENERALE

Torrini di estrazione centrifughi a doppia velocità per aspirazione diretta o canalizzata e adatti all'evacuazione di fumi ad alta temperatura.

La serie è certificata CE in classe F400 dal laboratorio terzo indipendente APPLUS secondo la normativa EN12101-3.

COSTRUZIONE

- Telaio di base in lamiera d'acciaio zincato.
- Rete di protezione in tondino d'acciaio trafilato e protetto contro gli agenti atmosferici. Realizzata a norme UNI 10615:1997.
- Girante a pale rovesce, ad alto rendimento aeraulico e bassa rumorosità, in lamiera zincata, bilanciata staticamente e dinamicamente secondo ISO 1940.
- Copertura in ABS, con idonee feritoie per il corretto raffreddamento del motore (struttura a cedimento controllato in caso di incendio).
- Motore asincrono trifase a norme internazionali IEC 60034, IEC 60072, EMC 2004/108/CE, LVD 2006/95/CE, marcato CE, IP55, classe F. Doppia velocità mediante commutatore stella/triangolo. Alimentazione: 400V, 50Hz trifase.

ACCESSORI

- Controbase a murare (CB).
- Rete lato aspirazione (RA).

DESCRIZIONE GENERALE

Double speed centrifugal roof fans for direct or duct application and suitable for high temperature smoke extraction.

The series is CE certified to F400 by the indipendent notified body APPLUS according to EN12101-3.

CONSTRUCTION

- *Base frame in galvanized steel sheet.*
- *Protection guard in drawn steel rod protected against the atmospheric agents, manufactured according to UNI 10615:1997.*
- *Backward curved wheel in galvanized steel sheet, with high efficiency and low noise level, statically and dynamically balanced according ISO 1940.*
- *Upper cover in ABS, with appropriate slots for motor cooling (collapsing controlled cowl in case of fire)*
- *Double speed asynchronous three-phase motor manufactured according to international standards IEC 60034, IEC 60072, EMC 2004/108/CE, LVD 2006/95/CE, CE marked, IP 55, class F. Double speed by delta/star switching. Electric supply: 400V / 50 HZ three phase.*

ACCESSORIES

- *Counter-base to be walled-up (CB).*
- *Inlet side grid (RA).*

DIMENSIONI *Dimensions* FC HT-2V

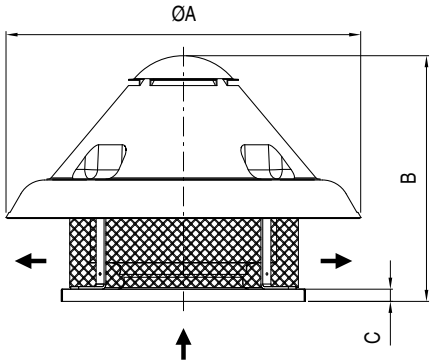

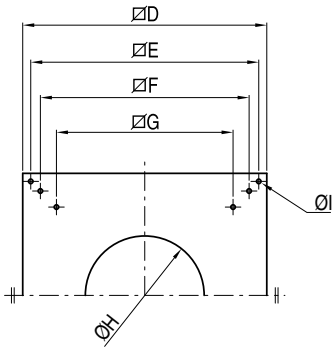

FC 2V-HT	ØA	B	C	D	E	F	G	ØH	ØI	PESO (kg)
400	900	640	38	650	600	530	471	296	12	30
450	900	650	38	650	600	530	471	296	12	38
500	1100	750	38	760	710	650	550	320	14	55
560	1100	750	38	760	710	650	550	370	14	57
630	1100	850	38	930	870	775	665	430	14	75
710	1100	880	38	930	870	775	665	480	14	94
750	1100	880	38	930	870	775	665	480	14	108
800	1100	880	38	930	870	775	665	530	14	118

Dimensioni in mm / *Dimensions in mm*

Frequenza 50Hz – Temperatura dell'aria 15°C – Pressione barometrica 760 mm Hg – Peso specifico dell'aria 1,22 Kg/m3
Frequency 50Hz – Air temperature 15°C – Barometric pressure 760 mm Hg – Air specific weight 1,22 Kg/m3

Lp: livello di pressione sonora rilevato a 6 m - ***Lp:*** *sound pression level measured at 6 m*

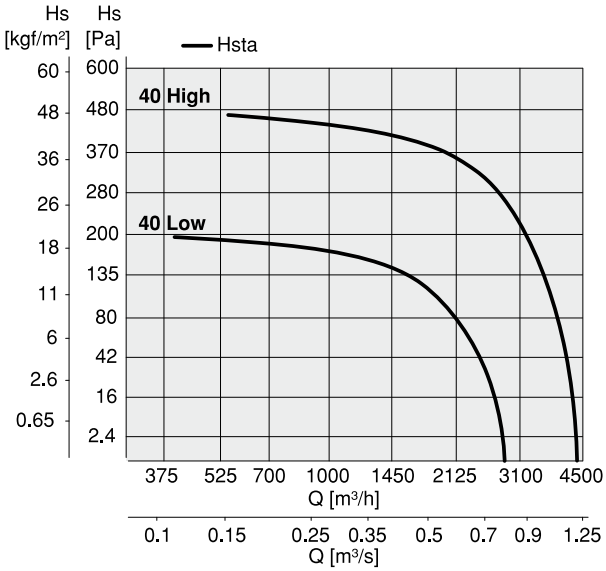

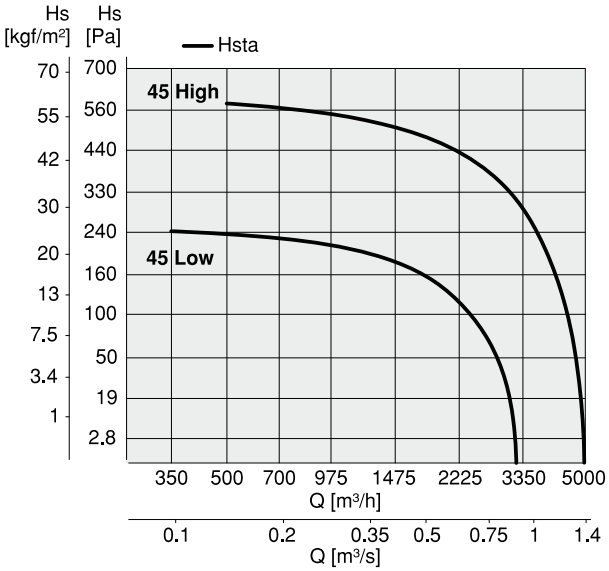

FC HT-2V 40

Tipo Type	Modello Model	U	rpm	Pm (kW)	In (A)	IP/CL	Mot. (Gr)	Lp dB(A)
FC HT-2V	40 High	T	1400 - Δ	0,55	1,06	55/F	80	49
FC HT-2V	40 Low	T	910 - ⅄	0,55	0,90	55/F	80	39

FC HT-2V 45

Tipo Type	Modello Model	U	rpm	Pm (kW)	In (A)	IP/CL	Mot. (Gr)	Lp dB(A)
FC HT-2V	45 High	T	1410 - Δ	0,75	2,20	55/F	80	53
FC HT-2V	45 Low	T	910 - ⅄	0,75	1,30	55/F	80	44

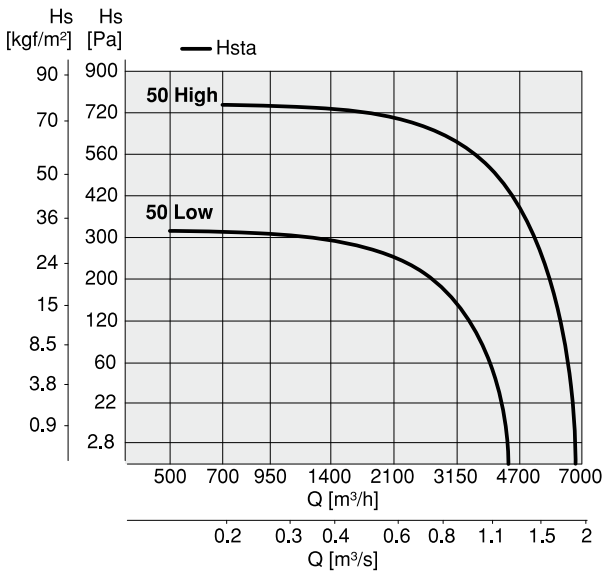

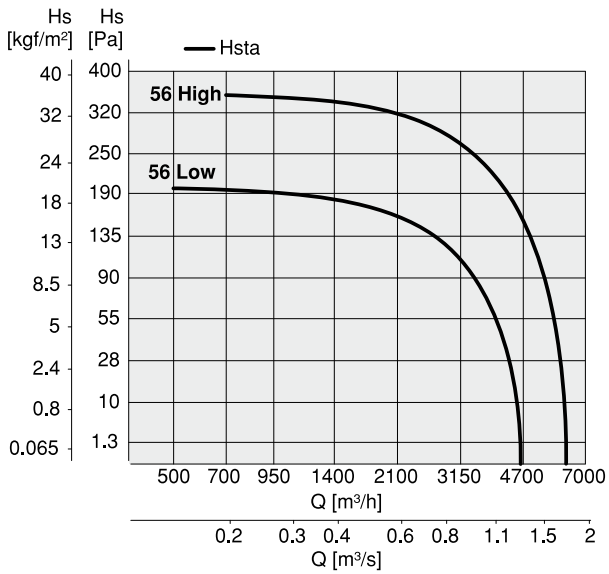

FC HT-2V 50

Tipo Type	Modello Model	U	rpm	Pm (kW)	In (A)	IP/CL	Mot. (Gr)	Lp dB(A)
FC HT-2V	50 High	T	1400 - Δ	1,10	2,80	55/F	90S	57
FC HT-2V	50 Low	T	910 - ⅄	1,10	1,60	55/F	90S	47

FC HT-2V 56

Tipo Type	Modello Model	U	rpm	Pm (kW)	In (A)	IP/CL	Mot. (Gr)	Lp dB(A)
FC HT-2V	56 High	T	910 - Δ	0,55	2,00	55/F	80	52
FC HT-2V	56 Low	T	680 - ⅄	0,55	1,30	55/F	80	46

Frequenza 50Hz – Temperatura dell'aria 15°C – Pressione barometrica 760 mm Hg – Peso specifico dell'aria 1,22 Kg/m3
Frequency 50Hz – Air temperature 15°C – Barometric pressure 760 mm Hg – Air specific weight 1,22 Kg/m3

Lp: livello di pressione sonora rilevato a 6 m - ***Lp:*** *sound pression level measured at 6 m*

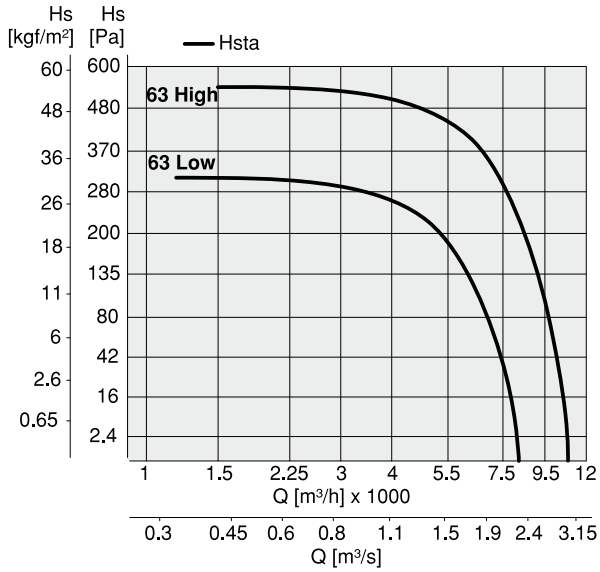

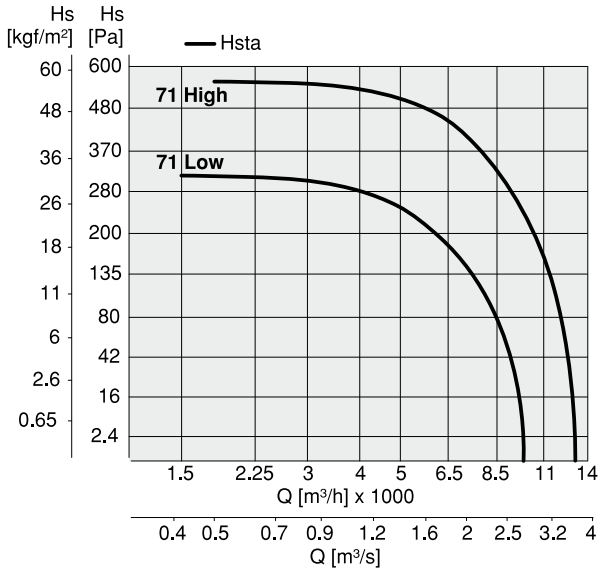

FC HT-2V 63

Tipo Type	Modello Model	U	rpm	Pm (kW)	In (A)	IP/CL	Mot. (Gr)	Lp dB(A)
FC HT-2V	63 High	T	910 - Δ	1,10	3,40	55/F	90L	55
FC HT-2V	63 Low	T	690 - ⅄	1,10	2,00	55/F	90L	49

FC HT-2V 71

Tipo Type	Modello Model	U	rpm	Pm (kW)	In (A)	IP/CL	Mot. (Gr)	Lp dB(A)
FC HT-2V	71 High	T	930 - Δ	1,50	4,30	55/F	100L	57
FC HT-2V	71 Low	T	700 - ⅄	1,50	2,50	55/F	100L	51

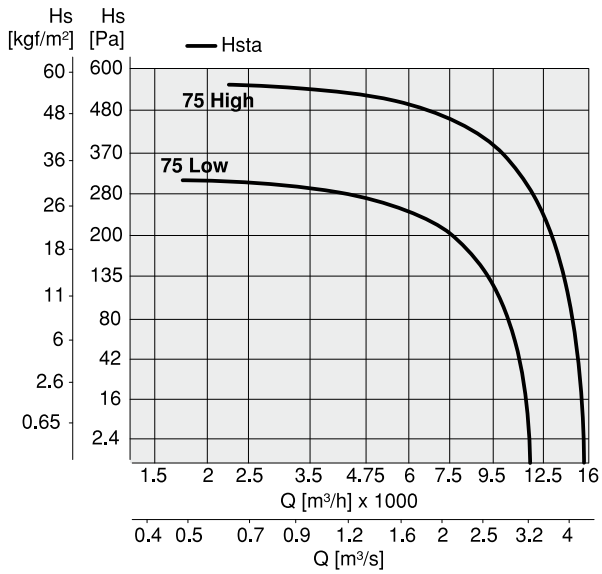

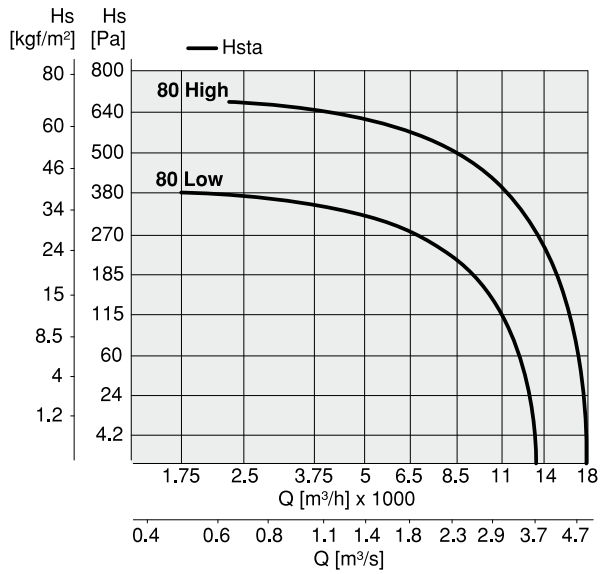

FC HT-2V 75

Tipo Type	Modello Model	U	rpm	Pm (kW)	In (A)	IP/CL	Mot. (Gr)	Lp dB(A)
FC HT-2V	75 High	T	940 - Δ	1,80	5,00	55/F	100L	61
FC HT-2V	75 Low	T	700 - ⅄	1,80	2,90	55/F	100L	55

FC HT-2V 80

Tipo Type	Modello Model	U	rpm	Pm (kW)	In (A)	IP/CL	Mot. (Gr)	Lp dB(A)
FC HT-2V	80 High	T	940 - Δ	3,00	7,00	55/F	112M	62
FC HT-2V	80 Low	T	720 - ⅄	3,00	4,10	55/F	112M	56