> FC-2V & FCV-2V

Torrini d'estrazione centrifughi a doppia velocità

Double speed centrifugal roof extractors

sez. 1
pag. 8

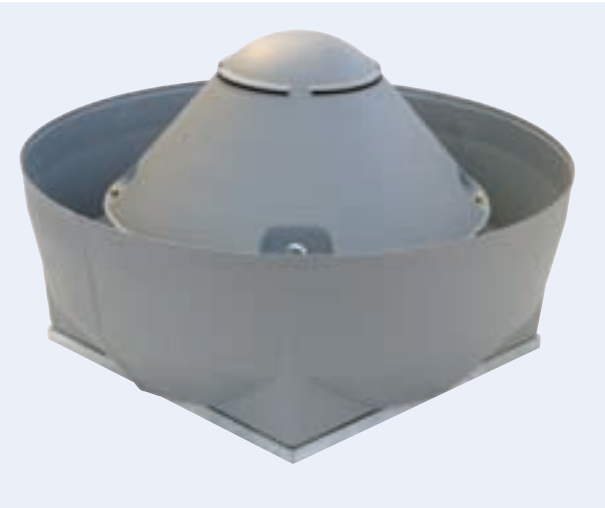

DESCRIZIONE GENERALE

Rispetto alla serie FC & FCV si differenziano per l'utilizzo di un motore trifase dedicato col quale è possibile ottenere la doppia velocità applicando un commutatore stella-triangolo.
Il motore è separato dal flusso d'aria convogliato, questo permette di poter aspirare aria pulita o leggermente polverosa/con presenza di grassi, fino alla temperatura di massima di 80°C (FC), 60°C (FCV). L'installazione ideale è quindi in cucine, costruzioni industriali o civili ed ovunque sia richiesta la possibilità di variare le prestazioni e la rumorosità secondo le esigenze.
Disponibili in due varianti: Flusso d'uscita orizzontale (FC) o verticale (FCV).

COSTRUZIONE

- Telaio di base in lamiera d'acciaio zincato.
- Rete di protezione in tondino d'acciaio trafilato e protetto contro gli agenti atmosferici. Realizzata a norme UNI 10615:1997.
- Girante a pale rovesce, ad alto rendimento aeraulico e bassa rumorosità, in lamiera zincata, bilanciata staticamente e dinamicamente secondo ISO 1940.
- Copertura in tecnopolimero, con idonee feritoie per il corretto raffreddamento del motore.
- Convogliatore (FCV-2V) in ABS.
- Motore asincrono trifase a norme internazionali IEC 60034, IEC 60072, EMC 2004/108/CE, LVD 2006/95/CE, marcato CE, IP55, classe F.
- Doppia velocità mediante commutatore stella/triangolo. Alimentazione: V 400/50Hz trifase.

ACCESSORI

- Serranda a gravità in aspirazione (TS);
- Silenziatore (GR);
- Controbase a murare (CB);
- Basi d'appoggio su coperture ondulate (BA);
- Rete lato aspirazione (RA);
- Interruttore di servizio;
- Regolatori di velocità ad autotrasformatore;
- Commutatore di velocità stella/triangolo;
- Base d'appoggio/riduzione silenziata (PB).

A RICHIESTA

- Copertura in alluminio (Solo per versioni FC).

GENERAL DESCRIPTION

The main characteristic of this series is a special three-phase motor which allows the double speed feature by delta/star switching.
The motor is outside the air flow, this allows the fan to exhaust clean or slightly dusty air also with grease and impuritiers with max. temperature up to 80°C (FC), 60°C(FCV. Therefore they are ideal for installation in kitchens, commercial and industrial buildings and wherever it is required the possibility of changing the performances and the noise level according to the needs.
Available with horizontal outlet (FC) or vertical discharge (FCV).

CONSTRUCTION

- *Base frame in galvanized steel sheet.*
- *Protection guard in drawn steel rod protected against the atmospheric agents, manufactured according to UNI 10615:1997.*
- *Backward curved wheel in galvanized steel sheet, with high efficiency and low noise level, statically and dynamically balanced according ISO 1940.*
- *Upper cover in techno-polymer, with appropriate slots for motor cooling.*
- *Outer deflector (FCV) in techno-polymer.*
- *Asynchronous three-phase motor manufactured according to international standards IEC 600034, IEC 60072, EMC 2004/108/CE, LVD 2006/95/CE, CE marked, IP 55, class F.*
- *Double speed by delta/star switching. Electric supply: 400 V / 50 HZ three phase.*

ACCESSORIES

- *Backdraught gravity shutter (TS);*
- *Silencers (GR);*
- *Counterbase (CB);*
- *Support base for wawed roof coverings (BA);*
- *Inlet side Guard (RA);*
- *Service switch;*
- *Self transformer speed regulator;*
- *Delta/start switch;*
- *Support base/Silenced reduction (PB).*

ON DEMAND

Cover in aluminium (FC only).

Frequenza 50Hz – Temperatura dell'aria 15°C – Pressione barometrica 760 mm Hg – Peso specifico dell'aria 1,22 Kg/m3
Frequency 50Hz – Air temperature 15°C – Barometric pressure 760 mm Hg – Air specific weight 1,22 Kg/m3

Lp: livello di pressione sonora rilevato a 6 m - ***Lp:*** *sound pression level measured at 6 m*

FC-2V + FCV-2V 31

Tipo Type	Modello Model	U	rpm	Pm (kW)	In (A)	IP/CL	Mot. (Gr)	Lp dB(A)
FC-2V e FCV-2V	31 High	T	1330 - Δ	0,18	0,80	55/F	63	44
FC-2V e FCV-2V	31 Low	T	850 - ⅄	0,18	0,46	55/F	63	34

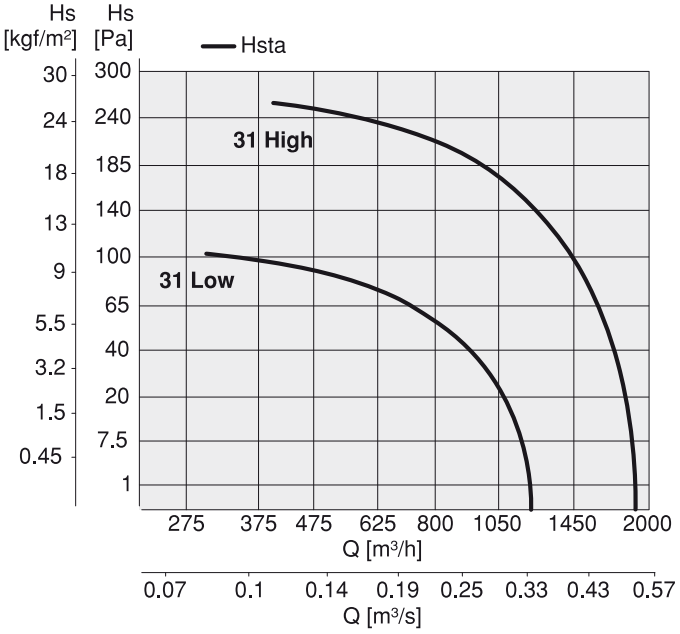

FC-2V + FCV-2V 35

Tipo Type	Modello Model	U	rpm	Pm (kW)	In (A)	IP/CL	Mot. (Gr)	Lp dB(A)
FC-2V e FCV-2V	35 High	T	1340 - Δ	0,26	0,96	55/F	71	48
FC-2V e FCV-2V	35 Low	T	870 - ⅄	0,26	0,55	55/F	71	39

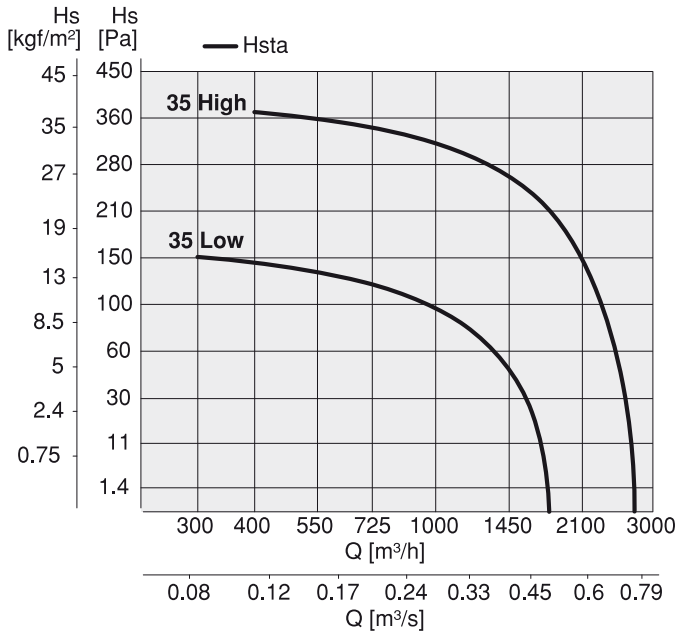

FC-2V + FCV-2V 40

Tipo Type	Modello Model	U	rpm	Pm (kW)	In (A)	IP/CL	Mot. (Gr)	Lp dB(A)
FC-2V e FCV-2V	40 High	T	1400 - Δ	0,55	1,06	55/F	80	49
FC-2V e FCV-2V	40 Low	T	910 - ⅄	0,55	0,90	55/F	80	39

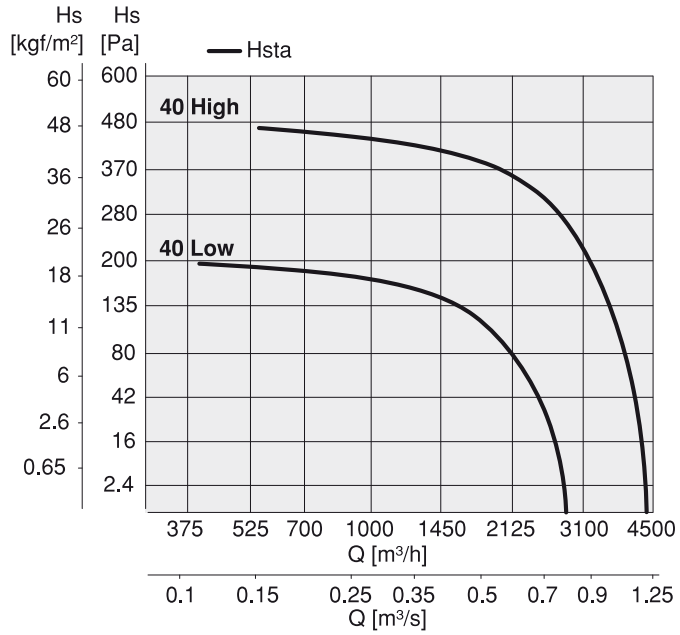

Frequenza 50Hz – Temperatura dell'aria 15°C – Pressione barometrica 760 mm Hg – Peso specifico dell'aria 1,22 Kg/m3
Frequency 50Hz – Air temperature 15°C – Barometric pressure 760 mm Hg – Air specific weight 1,22 Kg/m3

Lp: livello di pressione sonora rilevato a 6 m - ***Lp:*** *sound pression level measured at 6 m*

FC-2V + FCV-2V 45

Tipo Type	Modello Model	U	rpm	Pm (kW)	In (A)	IP/CL	Mot. (Gr)	Lp dB(A)
FC-2V e FCV-2V	45 High	T	1410 - Δ	0,75	2,20	55/F	80	53
FC-2V e FCV-2V	45 Low	T	910 - ⅄	0,75	1,30	55/F	80	44

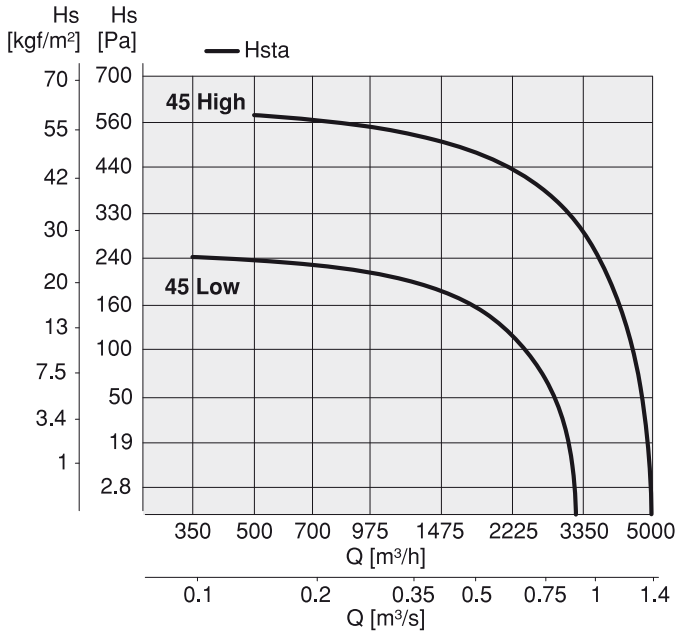

FC-2V + FCV-2V 50

Tipo Type	Modello Model	U	rpm	Pm (kW)	In (A)	IP/CL	Mot. (Gr)	Lp dB(A)
FC-2V e FCV-2V	50 High	T	1400 - Δ	1,10	2,80	55/F	90S	57
FC-2V e FCV-2V	50 Low	T	910 - ⅄	1,10	1,60	55/F	90S	47

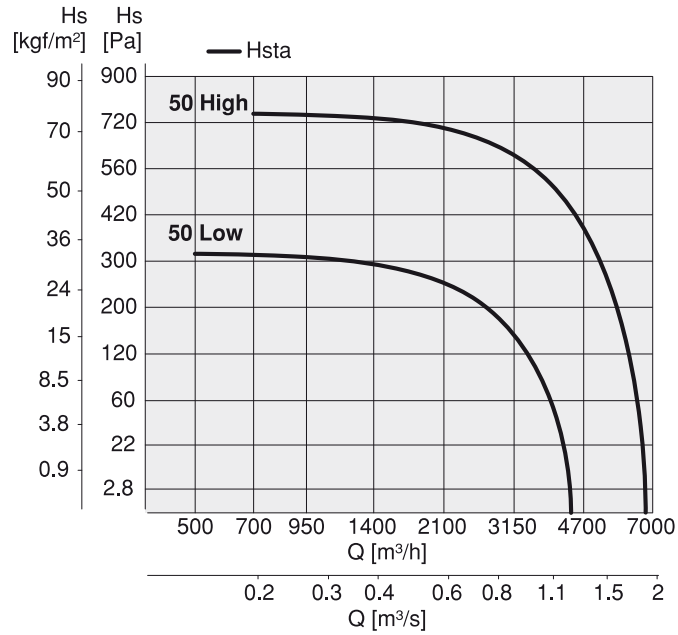

FC-2V + FCV-2V 56

Tipo Type	Modello Model	U	rpm	Pm (kW)	In (A)	IP/CL	Mot. (Gr)	Lp dB(A)
FC-2V e FCV-2V	56 High	T	910 - Δ	0,55	2,00	55/F	80	52
FC-2V e FCV-2V	56 Low	T	680 - ⅄	0,55	1,30	55/F	80	46

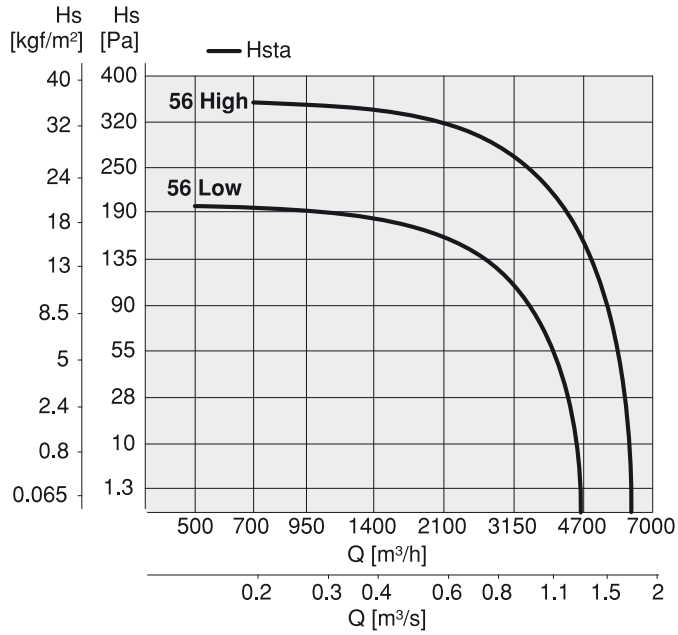

Frequenza 50Hz – Temperatura dell'aria 15°C – Pressione barometrica 760 mm Hg – Peso specifico dell'aria 1,22 Kg/m3
Frequency 50Hz – Air temperature 15°C – Barometric pressure 760 mm Hg – Air specific weight 1,22 Kg/m3

Lp: livello di pressione sonora rilevato a 6 m - ***Lp:*** *sound pression level measured at 6 m*

FC-2V + FCV-2V 63

Tipo Type	Modello Model	U	rpm	Pm (kW)	In (A)	IP/CL	Mot. (Gr)	Lp dB(A)
FC-2V e FCV-2V	63 High	T	910 - Δ	1,10	3,40	55/F	90L	55
FC-2V e FCV-2V	63 Low	T	690 - ⅄	1,10	2,00	55/F	90L	49

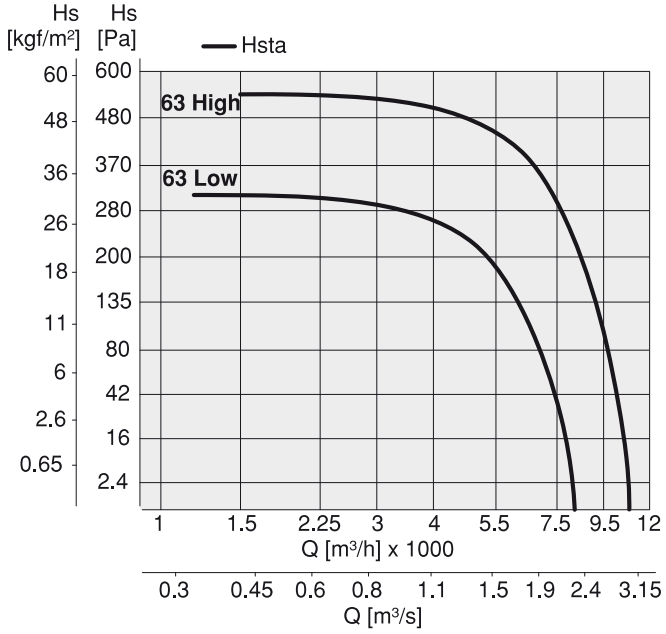

FC-2V + FCV-2V 71

Tipo Type	Modello Model	U	rpm	Pm (kW)	In (A)	IP/CL	Mot. (Gr)	Lp dB(A)
FC-2V e FCV-2V	71 High	T	930 - Δ	1,50	4,30	55/F	100L	57
FC-2V e FCV-2V	71 Low	T	700 - ⅄	1,50	2,50	55/F	100L	51

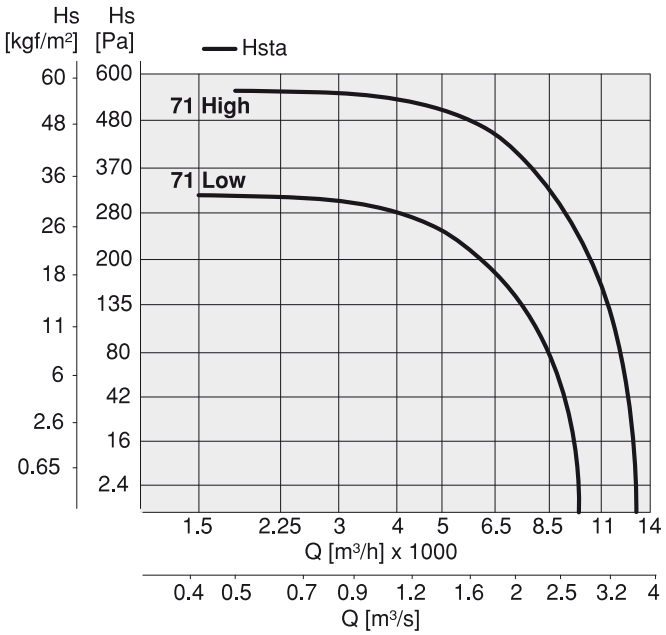

Frequenza 50Hz – Temperatura dell'aria 15°C – Pressione barometrica 760 mm Hg – Peso specifico dell'aria 1,22 Kg/m3
Frequency 50Hz – Air temperature 15°C – Barometric pressure 760 mm Hg – Air specific weight 1,22 Kg/m3

Lp: livello di pressione sonora rilevato a 6 m - ***Lp:*** *sound pression level measured at 6 m*

FC-2V + FCV-2V 75

Tipo Type	Modello Model	U	rpm	Pm (kW)	In (A)	IP/CL	Mot. (Gr)	Lp dB(A)
FC-2V e FCV-2V	75 High	T	940 - Δ	1,80	5,00	55/F	100L	61
FC-2V e FCV-2V	75 Low	T	700 - ⅄	1,80	2,90	55/F	100L	55

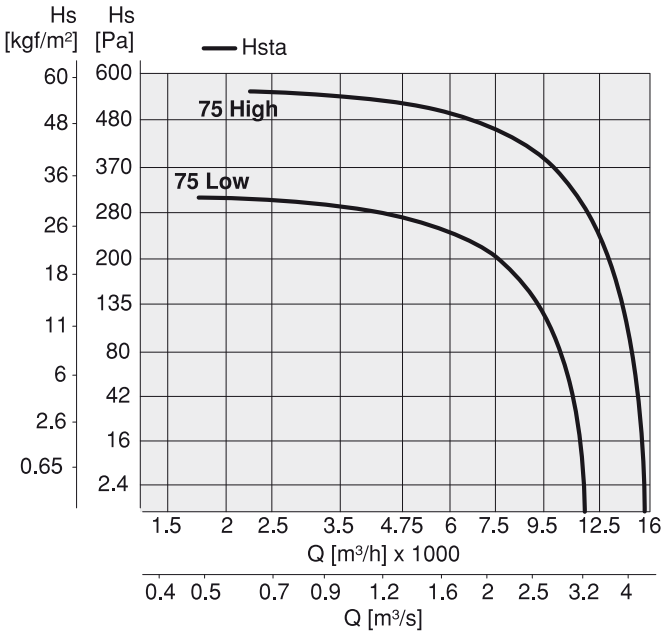

FC-2V + FCV-2V 80

Tipo Type	Modello Model	U	rpm	Pm (kW)	In (A)	IP/CL	Mot. (Gr)	Lp dB(A)
FC-2V e FCV-2V	80 High	T	940 - Δ	3,00	7,00	55/F	112M	62
FC-2V e FCV-2V	80 Low	T	720 - ⅄	3,00	4,10	55/F	112M	56

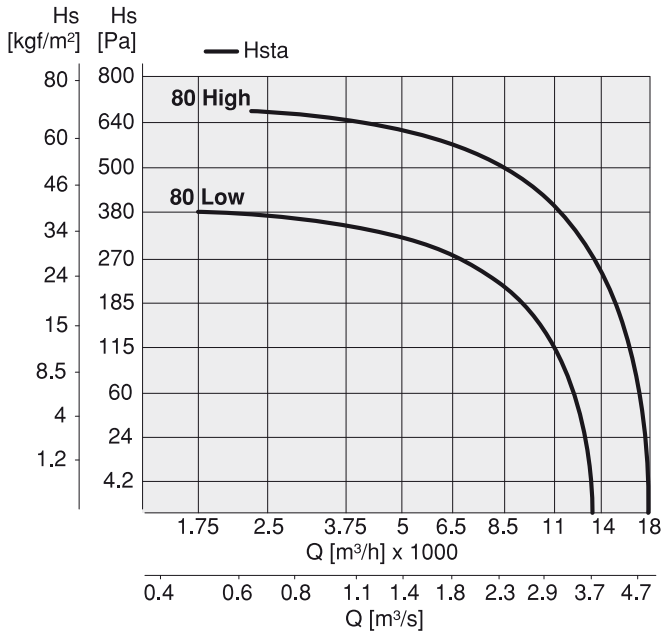

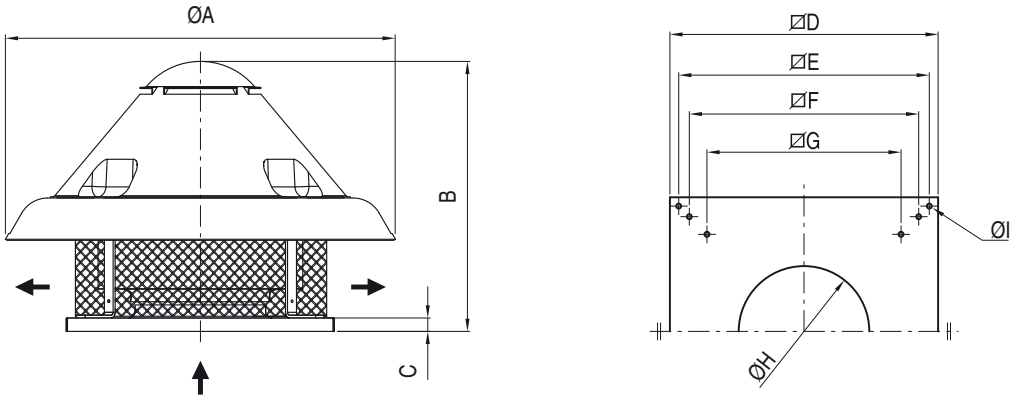

FC-2V	ØA	B	C	D	E	F	G	ØH	ØI	PESO (kg)
31	600	510	38	400	360	-	307	220	-	16
35	750	580	38	500	450	-	380	270	-	25
40	900	640	38	650	600	530	471	296	12	30
45	900	650	38	650	600	530	471	296	12	38
50	1100	750	38	760	710	650	550	320	14	55
56	1100	750	38	760	710	650	550	370	14	57
63	1300	850	38	930	870	775	665	430	14	75
71	1300	880	38	930	870	775	665	480	14	94
75	1300	880	38	930	870	775	665	480	14	108
80	1300	880	38	930	870	775	665	530	14	118

Dimensioni in mm / *Dimensions in mm*

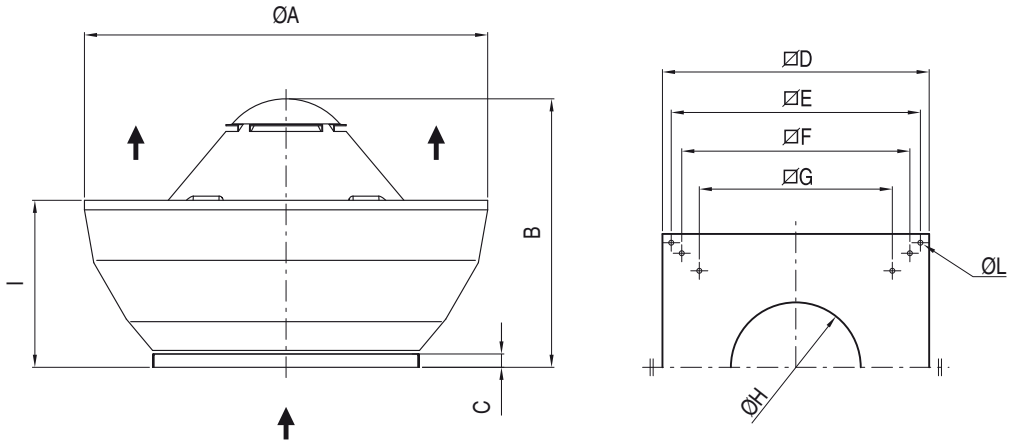

FCV-2V	ØA	B	C	D	E	F	G	ØH	I	ØL	PESO (kg)
31	650	510	38	400	360	-	307	220	290	-	18
35	800	580	38	500	450	-	380	270	340	-	27
40	980	640	38	650	600	530	471	296	400	12	32
45	980	650	38	650	600	530	471	296	400	12	40
50	1200	750	38	760	710	650	550	320	490	14	58
56	1200	750	38	760	710	650	550	370	490	14	60
63	1400	850	38	930	870	775	665	430	540	14	78
71	1400	880	38	930	870	775	665	480	540	14	100
75	1400	880	38	930	870	775	665	480	540	14	110
80	1400	880	38	930	870	775	665	530	540	14	110

Dimensioni in mm / *Dimensions in mm*

sez. 1
pag. 13