AVIT d.o.o. EXPORT - IMPORT Trgovina na veliko i malo VENTILACIONOM TEHNIKOM
Temerinski put br.8 • 21000 Novi Sad • Tel: +381 21-64-10-160 • Fax: +381 21-64-10-159
www.avit.rs • info@avit.rs
www.avit.rs

Deumidificatori per piscine
Swimming pool dehumidifiers
SchwimmbädernLuftentfeucher
Déshumidificateurs pour piscines

SBH

CE

R407C

I deumidificatori della serie SBH sono apparecchi di elevate prestazioni espressamente progettati per l'uso in piscine dove sia necessario controllare il tasso di umidità, prevenendo fenomeni di condensazione e per garantire un ottimo comfort ambientale.

Indicato per piccole piscine o locali idromassaggio.

Lo sviluppo della macchina riduce gli ingombri permettendone l'inserimento anche in spazi angusti.

La serie si compone di quattro modelli e copre un campo di potenzialità che varia da 75 a 200 l/24h.

Tutte le unità sono interamente assemblate e cablate in fabbrica, sottoposte a prova di tenuta, ciclo di vuoto, e sono caricate con refrigerante R407C.

Esse vengono sottoposte ad un collaudo funzionale completo prima della spedizione.

Tutte le unità sono conformi alle Direttive Europee e sono provviste di marcatura CE e relativo certificato di conformità.

ACCESSORI

Mobile di copertura.

Plenum di mandata e ripresa a 90°.

Griglia di mandata ad alette orientabili.

Griglia di ripresa con portafiltro.

Batteria ad acqua calda.

Resistenza elettrica.

Umidostato elettronico incorporato.

Umidostato meccanico remoto.

Series SBH dehumidifier are expressly designed for use in swimming pools where humidity should be closely controlled in order to guarantee optimal comfort.

This series comprises four models which cover a capacity range from 75 to 200 l/24h.

SBH units are designed for easy maintenance and service, each part being rea dily accessible and, when required, easily replaceable thus reducing service and maintenance costs.

All the units are fully assembled and wired at the factory, carefully evacuated and dried after leak tests under pressure and then charged with refrigerant R407C.

They are all fully operational tested before shipment.

They all conforms to European Directives and are individually marked with the CE label and provided with Conformity Declaration.

ACCESSORIES

Painted cabinet.

Delivery and return plenum 90°.

Delivery louver with adjustable slats.

Intake louver with fixed slats and filter.

Hot water coil.

Electric heater.

Built- in electronic hygrostat.

Remote mechanical hygrostat.

Die Luftentfeuchter der Serie SBH werden ausschließlich für Schwimmbäder genutzt, in denen es erforderlich ist, den Luftfeuchtigkeitsgrad zu kontrollieren, der Kondensatbildung vorzubeugen und einen optimalen Raumkomfort zu gewährleisten.

Diese Baureihe umfasst vier Grundmodelle, die einen Entfeuchtungsleistungsbereich von 75 bis 200 l/24h abdecken.

SBH – Geräte sind Wartungs- und Servicefreundlich konstruiert, wobei alle Einbauteile leicht zugänglich und gegebenenfalls leicht austauschbar sind, was die Wartungs- und Servicekosten ebenfalls reduziert.

Die Geräte werden betriebsbereit im Werk gefertigt, verkabelt, Dichtprüfungen unterzogen und mit Kältemittel R407 C gefüllt.

Vor dem Versand werden die Geräte einem vollständigen Funktionstest unterzogen.

Sie entsprechen den europäischen Richtlinien und sind mit CE – Kennzeichnung mittels Aufkleber markiert, sowie mit einer Konformitätserklärung ausgestattet.

ZUBEHÖR

Gehäuse.

Ausblasplenum und Ansaugplenum 90°.

Ausblasgitter mit verstellbaren Lamellen

Ansauggitter mit Filter.

Heißwasserwärmetauscher.

Elektrisch Heizregister.

Elektronischer Einbaufeuchtigkeitsregler.

Externer mechanischer Feuchtigkeitsregler.

Les déshumidificateurs de la série SBH sont des appareils très performants spécialement conçus pour l'utilisation dans des piscines et où il soit nécessaire de contrôler le taux d'humidité, pour prévenir des phénomènes de condensation et pour garantir un confort ambiant optimal.

Ils sont adapts pour les petites piscines et les locaux destinés l'hydro massage.

L'installation de cet appareil est prévue à un endroit adjacent la piscine.

La série SBH se compose de 4 modèles pour une capacité de 75 à 200 l/24h.

Tous les panneaux sont facilement amovibles pour faciliter l'accès aux parties internes.

Toutes les unités sont montées et câblées à l'usine, testées pour la tenue de pression, cycle de vide, et sont chargées avec réfrigérant R407C.

Les unités sont aussi complètement testées à l'usine pour vérifier le correct fonctionnement.

Tout les unités se conforment aux Directives Européens e sont marquées CE avec le certificat de conformité.

ACCESSOIRES

Carrosserie.

Plenum de soufflage et d'aspiration 90°.

Grille de soufflage à ailettes orientables.

Grille de reprise à ailettes fixes avec filtre.

Batterie eau chaude.

Résistance électrique.

Hygrostat électronique incorporé.

Hygrostat mécanique à distance.

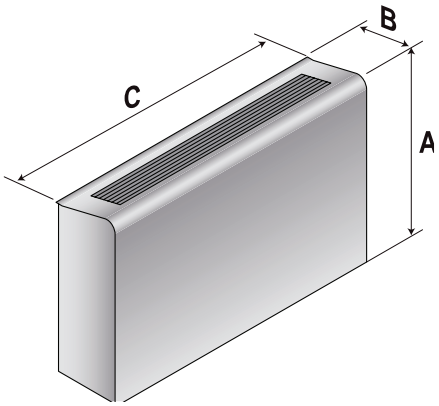

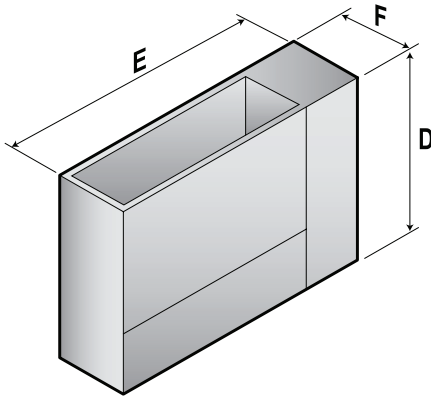

Mod.	A (mm)	B (mm)	C (mm)
75	736	260	1060
100	736	260	1060
150	826	310	1310
200	826	310	1310

Mod.	D (mm)	E (mm)	F (mm)
75	679	994	250
100	679	994	250
150	769	1244	300
200	769	1244	300

SBH

Mod.		75
Umidità asportata / Moisture removed Entfeuchtungsleistung / Extraction [1]	l/24h	77
Potenza nominale assorbita / Nominal input power Leistungsaufnahme / Puissance nominale absorbée [1]	kW	1,5
Potenza massima assorbita / Maximum input power Max. Leistungsaufnahme / Puissance max. absorbée [2]	kW	1,7
Corrente nominale assorbita / Nominal input current Nennstromaufnahme / Intensité nominale absorbée [1]	A	5,9
Corrente massima assorbita / Maximum input current Maximale Stromaufnahme / Intensité maxi. absorbée [2]	A	7,4
* Batteria ad acqua calda / Hot water coil Wasser Heizregister / Batterie eau chaude [3]	kW	8,6
Portata aria / Air flow / Volumenstrom / Débit d'air	m^3/s	0,277
Prevalenza statica utile / Available static pressure Ext. Pressung / Pression disponible	Pa	40
Refrigerante / Refrigerant / Kältemittel / Réfrigérant		R407C
Pressione sonora / Sound pressure / Schalldruck / Pression sonore [4]	dB(A)	50
Campo di lavoro temperatura / Temperature operating range Temperatur Funktionbereich / Limites de fonct. température	°C	10 - 36
Campo di lavoro umidità / Humidity operating range Feuchte Funktionbereich / Limites de fonct. humidité	%	30 - 99
Peso / Weight / Gewicht / Poids	Kg	49
Alimentazione / Power supply / Betriebsspannung / Alimentation	V/Ph/Hz	230/1~/50

* Accessorio / Optional / Zubehör / Accessoire

VERSIONE STANDARD - STANDARD VERSION
STANDARDAUSFÜHRUNG - VERSION STANDARD

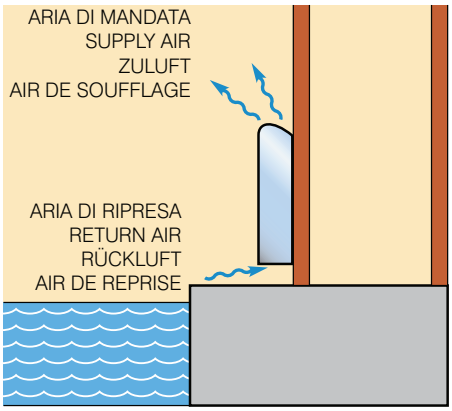

VERSIONE CANALIZZATA - DUCTED VERSION
KANALISIERTE AUSFÜHRUNG - VERSION GAINABLE

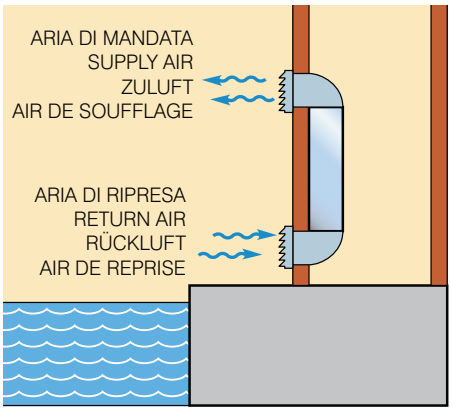

1) Prestazioni sono riferite alle seguenti condizioni: temperatura ambiente 30°C; umidità relativa 80%.
2) Prestazioni sono riferite alle seguenti condizioni: temperatura ambiente 35°C; umidità relativa 80%.
3) Prestazioni sono riferite alle seguenti condizioni: temperatura ambiente 32°C; temperatura acqua 80/70°C.
4) Valori di pressione sonora rilevati ad 1 mt di distanza dall'unità in campo libero secondo la normativa ISO 3746.

1) Performances refer to the following conditions: room temperature 30°C; relative humidity 80%.
2) Performances refer to the following conditions: room temperature 35°C; relative humidity 80%.
3) Performances refer to the following conditions: room temperature 32°C; water temperature 80/70°C.
4) Sound pressure level measured at 1 mt from the unit in free field conditions according to ISO 3746.

100	150	200
104	151	192
1,8	2,9	3,2
2	3,2	3,5
8,4	13,7	15,2
9,1	15,2	16,2
8,6	15	15
0,277	0,5	0,5
40	40	40
R407C	R407C	R407C
50	52	54
10 - 36	10 - 36	10 - 36
30 - 99	30 - 99	30 - 99
55	72	78
	230/1~/50	

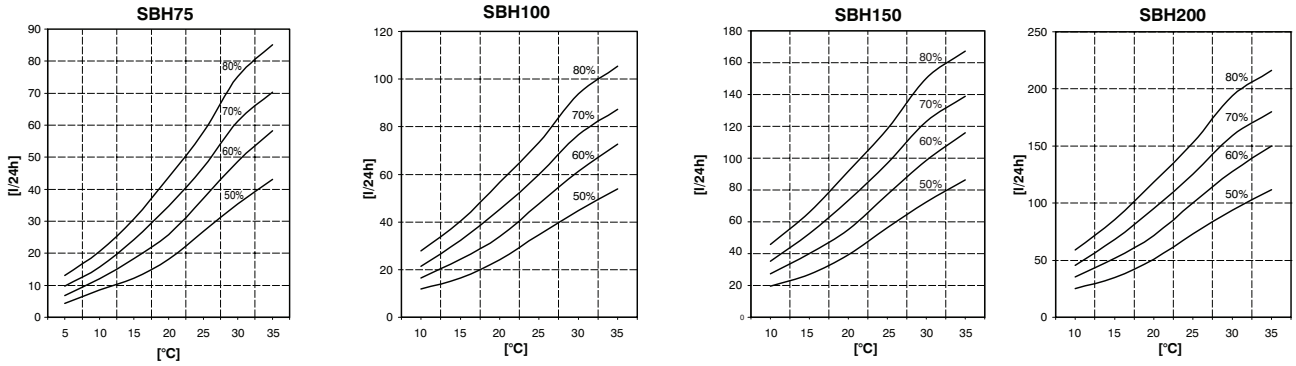

1) Die technischen Daten beziehen sich auf die folgenden Betriebsbedingungen: Raumtemperatur 30°C, Relativ Feuchte 80%.
2) Die technischen Daten beziehen sich auf die folgenden Betriebsbedingungen: Raumtemperatur 35°C, Relativ Feuchte 80%.
3) Technischen Daten beziehen sich auf folgenden Betriebsbedingungen: Raumtemperatur 32°C, Wassertemperatur 80/70°C.
4) Schalldruckpegel am 1 mt Entfernung im freien Feld gemessen nach ISO 3746. v

1) Les performances sont données aux conditions suivantes: température ambiante 30°C humidité relative 80%.
2) Les performances sont données aux conditions suivantes: température ambiante 35°C humidité relative 80%.
3) Les performances sont données aux conditions suivantes: température ambiante 32°C, température eau 80/70°C.
4) Niveau de pression sonore mesuré a une distance de 1 mt en champ libre selon ISO 3746.