AVIT d.o.o. EXPORT - IMPORT Trgovina na veliko i malo VENTILACIONOM TEHNIKOM
Temerinski put br.8 • 21000 Novi Sad • Tel: +381 21-64-10-160 • Fax: +381 21-64-10-159
www.avit.rs • info@avit.rs
www.avit.rs

Deumidificatori standard
Standard Dehumidifiers
Standard Luftentfeuchter
Déshumidificateurs standard

EH

R407C

I deumidificatori EH sono apparecchi di elevate prestazioni adatti ad usi industriali e commerciali impiegati per collocazione in ambiente ove sia necessario controllare il tasso di umidità o prevenire fenomeni di condensazione.

Indicato per archivi, stirerie, caseifici, interrati in genere, cantine e ambienti industriali ove si produca umidità , ecc.

La serie si compone di tre modelli e copre un campo di potenzialità che varia da 128 a 194 l/24h.

I deumidificatori EH presentano anche un'agevole manutenzione: le parti interne infatti sono facilmente accessibili e, qualora fosse richiesto, la sostituzione di un componente richiederebbe tempi estremamente contenuti, riducendo i costi di manutenzione.

Tutte le unità sono interamente assemblate e cablate in fabbrica, sottoposte a prova di tenuta, ciclo di vuoto, e sono caricate con refrigerante R407C.

Esse vengono sottoposte ad un collaudo funzionale completo prima della spedizione.

Tutte le unità sono conformi alle Direttive Europee e sono provviste di marcatura CE e relativo certificato di conformità.

VERSIONI

EHZ Deumidificatore con controllo di temperatura.

Queste versioni sono fornite con un condensatore esterno remoto e trovano utilizzo in applicazioni dove si debba controllare contemporaneamente temperatura e umidità.

Funzionamento in deumidificazione: è attivo il condensatore interno; l'unità deumidifica e riscalda l'ambiente.

Funzionamento in raffreddamento: è attivo il condensatore esterno; l'unità deumidifica e raffredda l'ambiente.

ACCESSORI

Umidostato meccanico incorporato.

Umidostato meccanico remoto.

Termo-igrostato meccanico remoto (solo EHZ).

Sbrinamento a gas caldo.

Carpenteria interna in acciaio inox.

Prevalenza utile maggiorata (200 Pa).

Ruote pivottanti (solo EH).

EH dehumidifiers series are high-performances units especially designed for industrial or commercial purposes where humidity level should be controlled or water vapor condensation should be prevented. These units are particularly indicated for archives, ironing rooms, bookstores, cheese factories, underground rooms, cellars and industrial sites where high humidity level is present. This series comprises three basic models which cover a capacity range from 128 to 194 l/24h. EH units are designed for easy maintenance and service, each part being readily accessible and, when required, easily replaceable thus reducing service and maintenance costs. All the units are fully assembled and wired at the factory, carefully evacuated and dried after leak tests under pressure and then charged with refrigerant R407C. They are all fully operational tested before shipment. They all conforms to European Directives and are individually marked with the CE label and provided with Conformity Declaration.

VERSIONS

EHZ Dehumidifiers with temperature control.

These versions are supplied with a remote condenser and are used in those applications where it is necessary the simultaneous control of temperature and humidity:

Dehumidification mode: the internal condenser is activated; the unit dehumidifies and heats up the room temperature;

Cooling mode: the remote condenser is activated; the unit dehumidifies and cools down the room temperature

ACCESSORIES

Built- in mechanical hygrostat.

Remote mechanical hygrostat.

Remote mechanical hygrostat + thermostat (only EHZ).

Hot gas defrost system.

Stainless steel frame (indoor unit only).

Oversized static pressure (200 Pa).

Floor trolley version (EH only).

EH - Geräte sind Hochleistungsluftentfeu chter, die speziell für den industriellen und gewerblichen Einsatz entwickelt sind, wenn die Feuchtigkeit in der Luft geregelt oder die Kondensation des Wassergehalts in der Luft verhindert werden soll. Der Einsatzbereich dieser Geräte sind Archive, Bügelzimmer, Buchhandlungen, Käsefabriken, unterirdische Räume, Keller und in der Industrie. Diese Baureihe umfasst drei Grundmodelle, die einen Entfeuchtungsleistungsbereich von 128 bis 194 l/24h abdecken. EH – Geräte sind Wartungs- und Servicefreundlich konstruiert, wobei alle Einbauteile leicht zugänglich und gegebenenfalls leicht austauschbar sind, was die Wartungs- und Servicekosten ebenfalls reduziert. Die Geräte werden betriebsbereit im Werk gefertigt, verkabelt, Dichtprüfungen unterzogen und mit Kältemittel R407 C gefüllt. Vor dem Versand werden die Geräte einem vollständigen Funktionstest unterzogen. Sie entsprechen den europäischen Richtlinien und sind mit CE – Kennzeichnung mittels Aufkleber markiert, sowie mit einer Konformitätserklärung ausgestattet.

VERSION

EHZ Duftentfeuchter mit Temperaturregelung.

Diese Versionen werden mit einem externen Verflüssiger geliefert und werden in jenen Anwendungen verwendet, wo die gleichzeitige Kontrolle der Temperatur und Feuchtigkeit notwendig ist:

Entfeuchtungsmodus: Der Geräteintern eingesetzte Verflüssiger ist aktiviert, das Gerät entfeuchtet und heizt gleichzeitig die Raumtemperatur an;

Kühlmodus: Der externe Verflüssiger ist aktiviert, das Gerät entfeuchtet und kühlt gleichzeitig die Raumtemperatur ab.

ZUBEHÖR

Mechanischer Einbaufeuchtigkeitsregler.

Externer mechanischer Feuchtigkeitsregler.

Externer mechanischer Feuchtigkeits- und Temperaturregler (nur EHZ).

Heißgas-Abtauung.

Edelstahlrahmenausführung (nur Inneneinheit).

Externe statische Pressung (200 Pa).

Lenkrollenversion (nur EH).

Les déshumidificateurs EH sont des appareils très performants destinés aux applications industrielles et utilisées dans tout environnement qui exige le contrôle du taux d'humidité ou pour prévenir des phénomènes de condensation. Convient aux archives, aux pressings, aux fromageries, aux sous-sols et aux milieux industriels générant de l'humidité et. La série EH se compose de trois modèles pour une capacité de 128 à 194 l/24h. Tous les panneaux sont facilement amovibles pour faciliter l'accès aux parties internes. Toutes les unités sont montées et câblés à l'usine, testées pour la tenue de pression, cycle de vide, et sont chargées avec réfrigérant R407C. Les unités sont aussi complètement testées à l'usine pour vérifier le correct fonctionnement. Toutes les unités se conforment aux Directives Européennes et sont marquées CE avec le certificat de conformité.

VERSION

EHZ Déshumidificateurs avec contrôle de température.

Cette version est équipée d'un condenseur extérieure et est utilisée en application où est nécessaire le contrôle combiné de température et humidité.

Fonctionnement en déshumidification: est activé le condenseur intérieure; l'unité réduit l'humidité et réchauffe l'aire en ambiante ;

Fonctionnement en refroidissement: est activé le condenseur intérieure; l'unité réduit l'humidité et rafraîchit l'air en ambiante.

ACCESSOIRES

Hygrostat mécanique incorporée.

Hygrostat mécanique à distance.

Hygrostat + thermostat mécanique à distance (seul. EHZ).

Système de dégivrage à gaz chaudx.

châssis intérieure en acier inox.

Pression statique utile (200 Pa).

Volants (seul. EH).

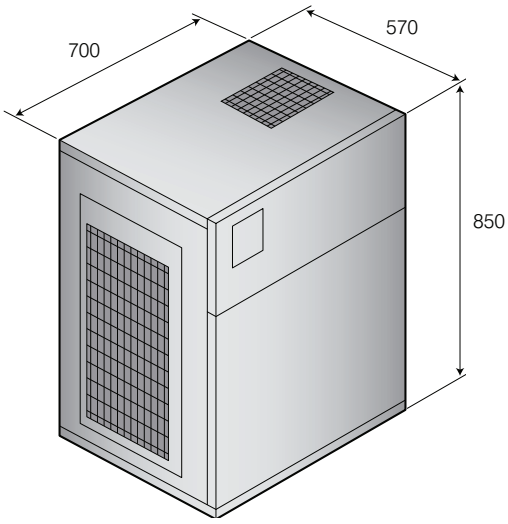

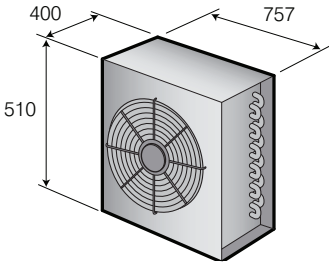

EH

Mod.		130	160	200
Umidità asportata / Moisture removed Entfeuchtungsleistung / Extraction (1)	l/24h	128,8	164,3	194,1
Potenza nominale assorbita / Nominal input power Leistungsaufnahme / Puissance nominale absorbée (1)	kW	1,95	2,55	2,95
Potenza massima assorbita / Maximum input power Max. Leistungsaufnahme / Puissance max. absorbée (2)	kW	2,15	2,85	3,25
Corrente nominale assorbita / Nominal input current Nennstromaufnahme / Intensité nominale absorbée (1)	A	4,8	5,9	7,6
Corrente massima assorbita / Maximum input current Maximale Stromaufnahme / Intensité maxi. absorbée (2)	A	5,1	6,4	8,1
Portata aria / Air flow / Volumenstrom / Débit d'air	m^3/s	0,361	0,388	0,528
Prevalenza statica utile / Available static pressure Ext. Pressung / Pression disponible	Pa	50	50	50
Refrigerante / Refrigerant / Kältemittel / Réfrigérant		R407C	R407C	R407C
Pressione sonora / Sound pressure Schalldruck / Pression sonore (3)	dB(A)	60	61	62
Campo di lavoro temp eratura / Temperature operating range Temperatur Funktionbereich / Limites de fonct. température	°C	5-35 1-35 (6)	5-35 1-35 (6)	5-35 1-35 (6)
Campo di lavoro umidità / Humidity operating range Feuchte Funktionbereich / Limites de fonct. humidité	%	30-99	30-99	30-99
Peso / Weight / Gewicht / Poids	Kg	100	102	108
Alimentazione / Power supply Betriebsspannung / Alimentation	V/Ph/Hz	400/3~+N/50		

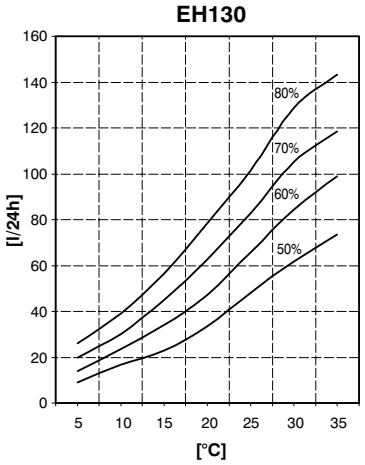

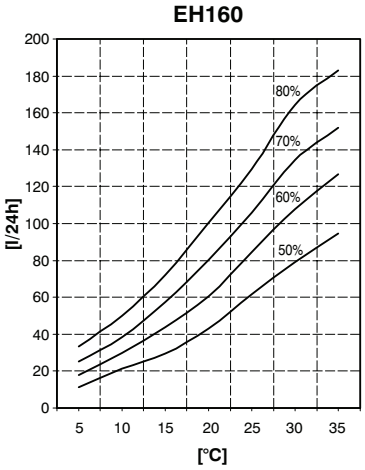

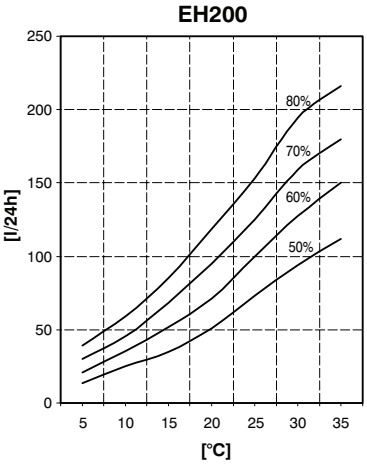

1) Prestazioni sono riferite alle seguenti condizioni: temperatura ambiente 30°C; umidità relativa 80%.
2) Prestazioni sono riferite alle seguenti condizioni: temperatura ambiente 35°C; umidità relativa 80%.
3) Valori di pressione sonora rilevati ad 1 mt di distanza dall'unità in campo libero secondo la normativa ISO 3746.
4) Prestazioni riferite alle seguenti condizioni: temperatura ambiente 30°C; umidità relativa 80%; temperatura esterna 35°C.
5) Prestazioni riferite alle seguenti condizioni: temperatura ambiente 35°C; umidità relativa 80%; temperatura esterna 35°C.
6) Solo per versioni S con sbrinamento a gas caldo.

1) Performances refer to the following conditions: room temperature 30°C; relative humidity 80%.
2) Performances refer to the following conditions: room temperature 35°C; relative humidity 80%.
3) Sound pressure level measured at 1 mt from the unit in free field conditions according to ISO 3746
4) Performances refer to the following conditions: room temperature 30°C; relative humidity 80%; ambient temperature 35°C.
5) Performances refer to the following conditions: room temperature 35°C; relative humidity 80%; ambient temperature 35°C.
6) S versions with hot gas defrost only.

EHZ

Mod.		200
Umidità asportata / Moisture removed Entfeuchtungsleistung / Extraction (1)	l/24h	194,1
Potenza assorbita / Input power Leistungsaufnahme / Puissance absorbée (1)	kW	2,7
Corrente assorbita / Input current Nennstromaufnahme / Intensité absorbée (1)	A	9,2
Pot frigorifera / Cooling capacity / Kühlleistung / Puissance frigorifique (4)	kW	9,1
Potenza assorbita / Input power / Leistungsaufnahme / Puissance absorbée (4)	kW	2,6
Potenza massima assorbita / Maximum input power Max. Leistungsaufnahme / Puissance max. absorbée (5)	kW	3,6
Corrente massima assorbita / Maximum input current Maximale Stromaufnahme / Intensité maxi. absorbée (5)	A	9,7
Portata aria / Air flow / Volumenstrom / Débit d'air	m^3/s	0,528
Prevalenza utile / Available static pressure / Ext. Pressung / Pression disponible	Pa	50
Refrigerante / Refrigerant / Kältemittel / Réfrigérant		R407C
Pressione sonora / Sound pressure / Schalldruck / Pression sonore (3)	dB(A)	62
Campo di lavoro temperatura / Temperature operating range Temperatur Funktionbereich / Limites de fonct. température	°C	5-35 1-35 (6)
Campo di lavoro umidità / Humidity operating range Feuchte Funktionbereich / Limites de fonct. humidité	%	30-99
Peso / Weight / Gewicht / Poids	Kg	108
Alimentazione / Power supply / Betriebsspannung / Alimentation	V/Ph/Hz	400/3~+N/50

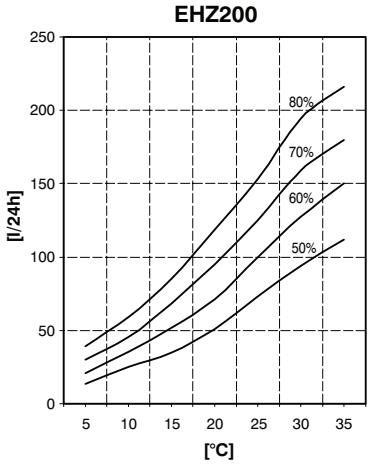

1) Die technischen Daten beziehen sich auf die folgenden Betriebsbedingungen: Raumtemperatur 30°C, Relativ Feuchte 80%.
2) Die technischen Daten beziehen sich auf die folgenden Betriebsbedingungen: Raumtemperatur 35°C, Relativ Feuchte 80%.
3) Schalldruckpegel am 1 mt Entfernung im freien Feld gemessen nach ISO 3746.
4) Daten beziehen sich auf folgenden Betriebsbedingungen: Raumtemp. 30°C, Rel. Feuchte 80%; Außentemp. 35°C.
5) Daten beziehen sich auf folgenden Betriebsbedingungen: Raumtemp. 35°C, Rel. Feuchte 80%; Außentemp. 35°C.
6) Nur für S Version mit Heißgas-Abtauung.

1) Les performances sont données aux conditions suivantes: température ambiante 30°C humidité relative 80%.
2) Les performances sont données aux conditions suivantes: température ambiante 35°C humidité relative 80%.
3) Niveau de pression sonore mesuré a une distance de 1 mt en champ libre selon ISO 3746.
4) Performances données aux conditions suivantes: température ambiante 30°C humidité relative 80%; Température ext. 35°C.
5) Performances données aux conditions suivantes: température ambiante 35°C humidité relative 80%; Température ext. 35°C.
6) Seulement pour version S avec dégivrage a gas chaude.