Csatorna- és csőventilátorok
In line centrifugal fans

7

LINE-METAL 7 / 2

Centrifugális csőventilátorok
Round duct backward bladed centrifugal fans

ERM-EX 7 / 7

Robbanásbiztos csőközé illeszthető ventilátorok
“Increased safety” mixed flow fans

SS-BOX 7 / 9

Hangcsillapított centrifugális ventilátorok
Acoustic backward bladed centrifugal fans

AxB 7 / 12

Csatornaventilátorok előre hajló lapátozással
Rectangular duct foreward bladed centrifugal fans

I N D E X / I N D E X

Centrifugális tetőventilátorok
CENTRIFUGAL ROOF FANS 1

Axiális tetőventilátorok
AXIAL ROOF FANS 2

Axiális keretes ventilátorok
PLATE MOUNTED AND RING AXIAL FANS 3

Axiális csőventilátorok
DUCTED AXIAL FANS 4

Kisméretű előrehajló lapátú és alumínium radiális ventilátorok
SMALL SIZE FORWARD CURVED BLADE AND RADIAL CENTRIFUGAL FANS IN ALUMINIUM 5

Hátrahajló lapátú radiális ventilátorok
BACKWARD CURVED BLADE CENTRIFUGAL FANS FOR CLEAN AIR 6

Csatorna- és csőventilátorok
IN LINE CENTRIFUGAL FANS 7

Direkthajtású dobozos centrifugális ventilátorok
DIRECT DRIVE DOUBLE INLET BOX FANS 8

Dobozos és kettős beömlésű radiális ékszíjhajtású ventilátorok
CENTRIFUGAL BOX FANS AND DOUBLE INLET BELT DRIVEN FANS 9

Korrózió- és saválló radiális ventilátorok
ANTICORROSIVE FANS 10

Füst- és nagy hőtűrésű ventilátorok
SMOKE EXTRACT FANS 11

Fordulatszámszabályzók
SPEED REGULATORS 12

Hangcsillapított csőventilátorok és hővisszanyerő egységek
IN LINE ACOUSTIC CENTRIFUGAL FANS AND HEAT RECUPERATOR 13

LINE-METAL

Centrifugális csőventilátorok
Round duct backward bladed centrifugal fans

ÁLTALÁNOS LEÍRÁS :

A LINE-METAL centrifugális ventilátor tengely-irányban továbbítja a levegőt, mégis nagy teljesítményt nyújt úgy légszállításban mint nyomásban. Kompakt alakja és méretei könnyű és gyors beépítést tesznek lehetővé. Szabvány csatlakozási lehetőség a legtöbb használt csőmérethez. Nagy teljesítmény és - mivel az elszívott helytől távoli csatornavégre is beköthető – minimális zaj jellemzi. Beépíthető olyan rendszerbe, ahol elszívásra és befúvásra is szükség van. Legmagasabb szállított tiszta levegő hőmérséklet 60°C.

KIALAKÍTÁS :

- Epoxi szinterezett, környezetnek ellenálló acél ház és járókerék.
- Egyfázisú elektromos motor, IP44, B osztály, hővédelemmel ellátott, beépíthető fordulatszám szabályzó (lásd katalógusban).
- Rendkívül alacsony zajú járókerék visszahajtott lapátokkal.
- Nagy hatékonyságú folyadék eltávolításra kialakított lapátok.
- Külső elektromos összeköttetés technopolimer anyaggal bélelve, külső hatásoknak ellenálló, IP 54 védettség.

KIEGÉSZÍTŐK :

- Fordulatszám szabályzók.
- Pillangószelepek.
- Szerelő konzolok.
- Biztonsági rács.
- Bilincsek
- Hangcsillapítók.

GENERAL DESCRIPTION

The LINE-METAL is a series of centrifugal fans with the advantage, typical of axial fans, to convey air on the same axis of the impeller. This characteristic, the limited dimensions and the standardized inlet and outlet sizes grant a particularly easy installation. The low noise level and the medium pressure head make them ideal for industrial and residential installations, in extracting hoods and small exhausting plants, since they can be installed in any point along the duct, or to the duct ends, either in intake or exhaust. They are suitable to convey clean air upto a maximum temperature of 60°C.

CONSTRUCTION

- Casing in galvanized steel sheet.
- Single-phase electric motor, IP44, class B, with thermal protection, suitable for speed regulation (using the suitable speed regulators shown in this catalogue).
- Backward bladed impeller with high efficiency and low noise level.
- Down stream guide vanes of the fluid outlets, for improved efficiency.
- External electric connections enclosed in a terminal box in self-extinguishing techno-polymer, resisting to atmospheric agents with IP54 protection degree.

ACCESSORIES

- Speed regulators.
- Shutters.
- Support brackets.
- Protection guard.
- Collars for fixing to the duct.
- Silencers.

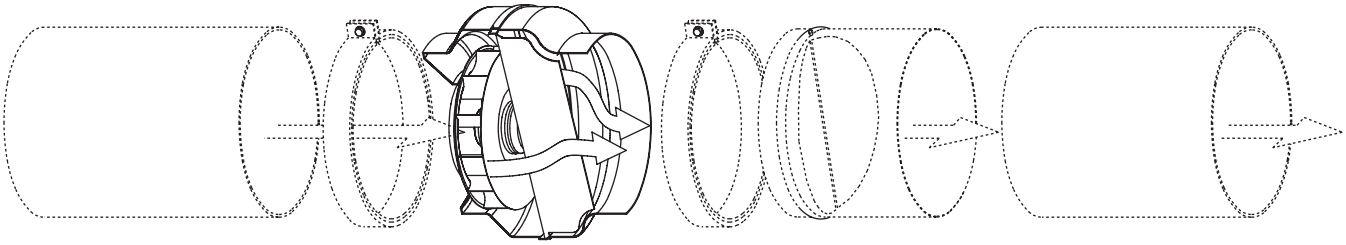

Frekvencia 50 Hz - Levegő hőmérséklet 15°C – Légnyomás 760 mm Hg – Levegő fajsúlya 1,22 Kg/m3
Frequency 50Hz – Air temperature 15°C – Barometric pressure 760 mm Hg – Air specific weight 1,22 Kg/m3

LINE-METAL 100

Típus Type	Modell Model	U	r.p.m.	Pm (kW)	In max (A)	IP/CL	Szab.
LINE-METAL	100 A	M	1990	0,064	0,3	44/B	RVN o RVS
LINE-METAL	100 B	B	2530	0,064	0,3	44/B	RVN o RVS

Típus Type	Mod.	Lp dB(A)	Lw dB (A) spektruma kifejezve (Hz) " in octave spectrum (Hz)								
			Tot.	63	125	250	500	1k	2k	4k	8k
LINE-METAL	100 A	40	43	/	30	31	32	37	36	35	31
LINE-METAL	100 B	47	50	/	35	37	38	43	41	42	36

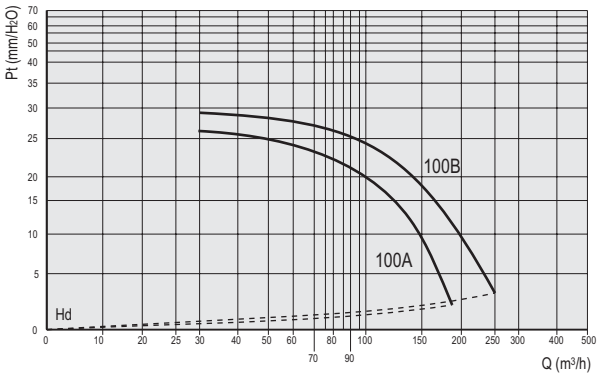

LINE-METAL 125

Típus Type	Modell Model	U	r.p.m.	Pm (kW)	In max (A)	IP/CL	Szab.
LINE-METAL	125 A	M	1700	0,07	0,34	44/B	RVN o RVS
LINE-METAL	125 B	M	2400	0,07	0,3	44/B	RVN o RVS

Típus Type	Mod.	Lp dB(A)	Lw dB (A) spektruma kifejezve (Hz) " in octave spectrum (Hz)								
			Tot.	63	125	250	500	1k	2k	4k	8k
LINE-METAL	125 A	39	42	/	33	30	31	36	34	32	30
LINE-METAL	125 B	50	54	/	36	38	39	43	41	43	38

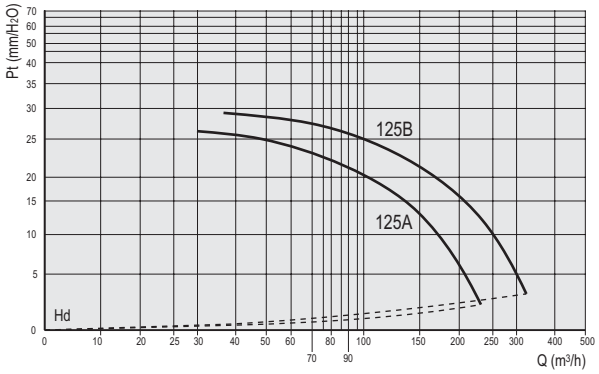

LINE-METAL 150

Típus Type	Modell Model	U	r.p.m.	Pm (kW)	In max (A)	IP/CL	Szab.
LINE-METAL	150 A	M	2470	0,064	0,30	44/B	RVN o RVS
LINE-METAL	150 B	M	2400	0,078	0,40	44/B	RVN o RVS

Típus Type	Mod.	Lp dB(A)	Lw dB (A) oktava spektruma u (Hz) " in octave spectrum (Hz)								
			Tot.	63	125	250	500	1k	2k	4k	8k
LINE-METAL	150 A	52	54	/	32	39	41	44	48	43	36
LINE-METAL	150 B	53	60	/	39	41	47	51	50	51	40

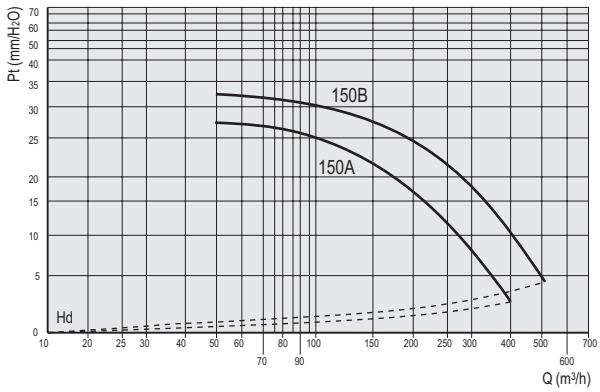

LINE-METAL 160

Típus Type	Modell Model	U	r.p.m.	Pm (kW)	In max (A)	IP/CL	Szab.
LINE-METAL	160 A	M	2400	0,07	0,3	44/B	RVN o RVS
LINE-METAL	160 B	M	2550	0,11	0,5	44/B	RVN o RVS

Típus Type	Mod.	Lp dB(A)	Lw dB (A) spektruma kifejezve (Hz) " in octave spectrum (Hz)								
			Tot.	63	125	250	500	1k	2k	4k	8k
LINE-METAL	160 A	51	52	/	31	37	39	43	45	41	35
LINE-METAL	160 B	53	57	/	38	41	46	51	49	50	38

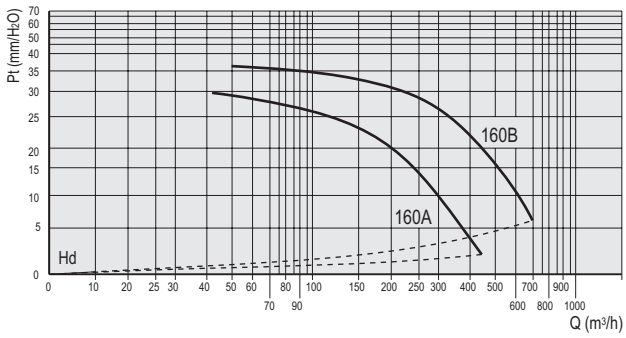

Frekvencia 50 Hz - Levegő hőmérséklet 15°C – Légnyomás 760 mm Hg – Levegő fajsúlya 1,22 Kg/m3
Frequency 50Hz – Air temperature 15°C – Barometric pressure 760 mm Hg – Air specific weight 1,22 Kg/m3

LINE-METAL 200

Típus Type	Modell Model	U	r.p.m.	Pm (kW)	In max (A)	IP/CL	Szab.
LINE-METAL	200 A	M	2450	0,08	0,4	44/B	RVN o RVS
LINE-METAL	200 B	M	2550	0,15	0,7	44/B	RVN o RVM

Típus Type	Mod.	Lp dB(A)	Lw dB (A) spektruma kifejezve (Hz) " in octave spectrum (Hz)								
			Tot.	63	125	250	500	1k	2k	4k	8k
LINE-METAL	200 A	52	55	/	35	41	44	49	47	45	34
LINE-METAL	200 B	53	56	/	43	42	45	50	49	48	40

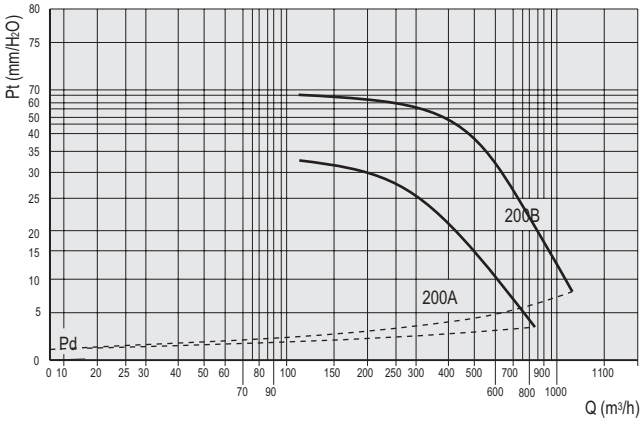

LINE-METAL 250

Típus Type	Modell Model	U	r.p.m.	Pm (kW)	In max (A)	IP/CL	Szab.
LINE-METAL	250	M	2550	0,18	0,78	44/B	RVN o RVM

Típus Type	Mod.	Lp dB(A)	Lw dB (A) spektruma kifejezve (Hz) " in octave spectrum (Hz)								
			Tot.	63	125	250	500	1k	2k	4k	8k
LINE-METAL	250	55	58	/	39	44	47	52	51	49	41

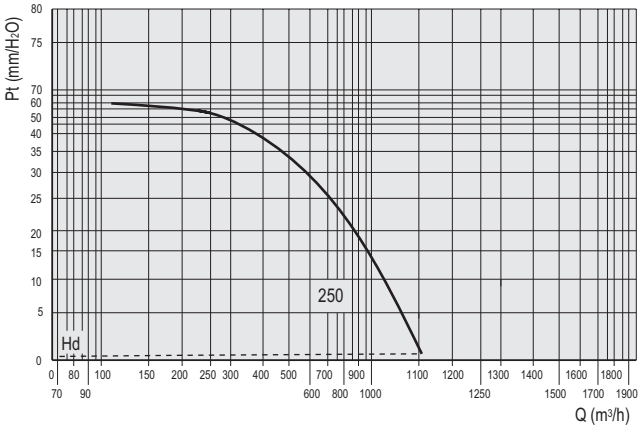

LINE-METAL 315

Típus Type	Modell Model	U	r.p.m.	Pm (kW)	In max (A)	IP/CL	Szab.
LINE-METAL	315 A	M	2650	0,18	0,8	44/B	RVN o RVM
LINE-METAL	315 B	M	2630	0,29	1,3	44/B	RVM

Típus Type	Mod.	Lp dB(A)	Lw dB (A) spektruma kifejezve (Hz) " in octave spectrum (Hz)								
			Tot.	63	125	250	500	1k	2k	4k	8k
LINE-METAL	315 A	53	56	/	38	40	44	49	51	47	39
LINE-METAL	315 B	57	60	/	40	41	47	50	52	49	41

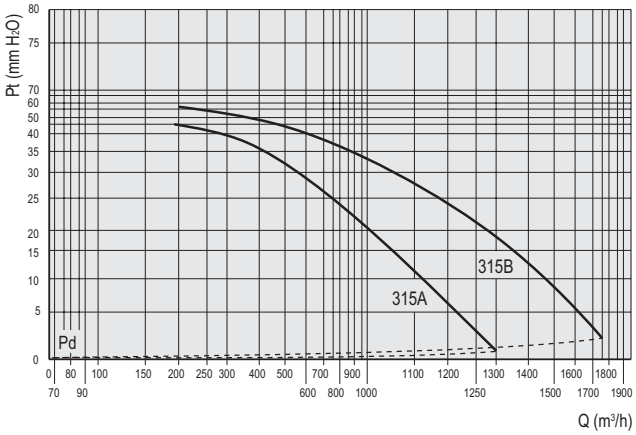

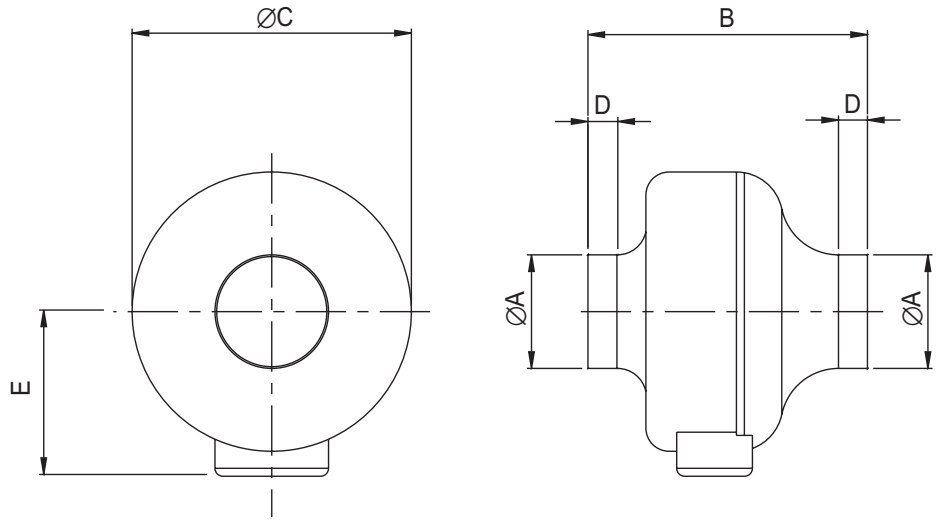

Típus/Type	ØA	B	ØC	D	E	kg
LINE METAL 100A	98	210	241	25	160	3
LINE METAL 100B	98	210	241	25	160	3
LINE METAL 125A	123	210	241	25	160	3
LINE METAL 125B	123	210	241	25	160	3
LINE METAL 150A	148	210	241	25	160	3
LINE METAL 150B	148	232	331	25	205	5
LINE METAL 160A	158	210	241	25	160	3
LINE METAL 160B	158	232	331	25	205	5
LINE METAL 200A	198	230	335	25	210	5
LINE METAL 200B	198	230	335	25	210	5
LINE METAL 250	248	230	335	25	210	5
LINE METAL 315A	313	295	404	30	245	8
LINE METAL 315B	313	305	404	30	245	9

Méretek mm-ben/Dimensions in mm

SZERELŐ KONZOLOK / FIXING BRACKETS

Falra rögzítéshez használjuk őket. Anyaga horganyzott acél.

Set of brackets for the wall fixing. Manufactured in galvanized steel sheet and completed with findings.

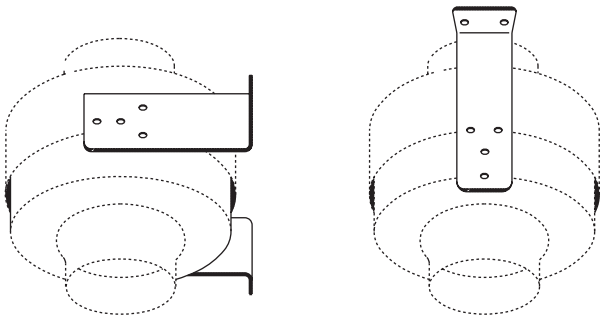

PILLANGÓSZELEP / SHUTTER

Pillangószelep horganyzott acéllemezből, amely kivitelének köszönhetően halk működést biztosít.

Back draught throttle shutter in galvanized steel sheet with garnishing on the closing of the fins, for a greater sealing and less noise.

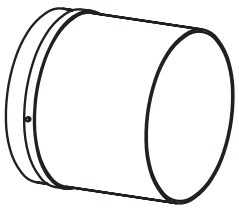

BILINCS / FIXING COLLAR

Bilincs horganyzott acéllemezből készül, belülről poliuretán anyaggal van bélelve. Nélkülözhetetlen a ventilátornál csőre,ill. csőrendszerre való csatlakozáshoz.

Collar manufactured in galvanized steel sheet, inside lined with expanded polyurethane. Necessary to connect the fan to the duct.

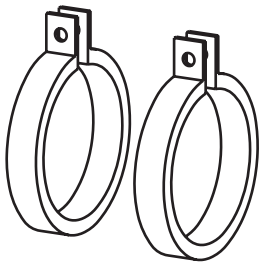

VÉDŐRÁCS / PROTECTION GUARD

Korrózióálló acélból készül, a ventilátor csőrészéhez szerelhető védőrács. Figyelem*: ez a rész nélkülözhetetlen abban az esetben ha nincs más fajta lapátvédelem.*

Set composed by protection guard manufactured in steel rod protected against the corrosion and screws for the fixing on the round side of the fan. ATTENTION: this accessory becomes indispensable if the side of the fan is not ducted or protected in any other way.

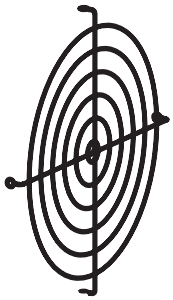

HANGCSILLAPÍTÓ / SILENCER

Abszorbciós hangcsillapító. Horganyzott acélból van. Belső oldalán található mikrobarázdás, galvanizált acél háló segítségével elnyeli a légsebesség által keletkezett zajt.

Absorption silencer. The structure is in galvanized steel sheet containing acoustic lining. Inside a micro drilled net in galvanized steel allows the absorption of the aerial noise caused by the velocity of the air.

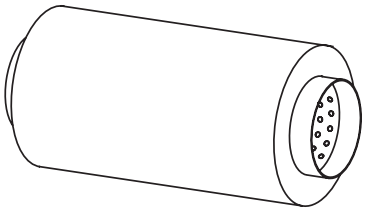

7

Típus/Type	∅ A	∅ A1	B	L	Kg
100	100	200	40	600	4
125	125	224	40	600	5
160	160	260	40	600	6
200	200	315	40	900	10
250	250	355	60	900	13
315	315	450	60	900	15

Méretek mm-ben/Dimensions in mm

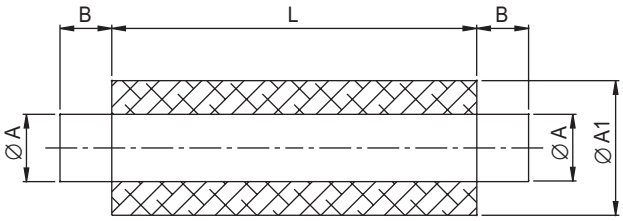

	Zajcsökkenés (dB) a spektrumban(Hz) Noise attenuation (dB) in octave spectrum (Hz)						
Típus/Type	125	250	500	1k	2k	4k	8k
100	8	14	26	34	41	45	25
125	6	12	22	28	37	38	22
160	5	10	18	23	33	30	19
200	7	13	24	31	44	31	20
250	6	11	21	27	39	25	19
315	5	9	18	23	32	20	18

ERM-EX

Robbanásbiztos csőközé illeszthető ventilátorok
“Increased safety” mixed flow fans

ÁLTALÁNOS LEÍRÁS:

Az ERM-Ex sorozat az egyetlen megnövelt biztonságú (EEx-e) kevertáramú (axiál/radiál) ventilátor a kínálatban. Rendszerventilátorként alkalmasak robbanásveszélyes területekre, mint akkumulátortelepek, garázsok, stb.
(Figyelem: típus meghatározása függ a zónátólhely és kockázati szint ahol a ventilátorokat építik be). Tiszta levegő elszívására alkalmasak 50°C -ig. Az ERM-Ex sorozat tagjai nem szabályozhatóak.

KIALAKÍTÁS:

- Ház és járókerék antisztatikus ESD műanyagból készült.
- Egyfázisú elektromos motor, B osztály, IP 54. A golyóscsapágyas, hővédelemmel ellátott motor folyamatos üzemre alkalmas.
- Az EN 50014/77 és EN 50019/77, VDE 0170/0171 szabványnak megfelelő EEx-e IIB T3 kialakítás 230V/50Hz, B oszt., IP 54.

FIGYELEM:

Telepítés előtt a veszélyességi zónának és osztálynak megfelelő motortípust ki kell választani. Csak felhatalmazott szerveknek van hatáskörük a veszélyességi osztályok és zónák kijelölésére.

GENERAL DESCRIPTION

The ERM-EX fans are the only mixed flow in line series in increased safety execution “EEx-e“ available on the market. The particular construction allows the installation in hazardous environment as: battery rooms, dyeing-plants, garages, etc. (Note: the choice of the type of the motor protection must be made in function of the dangerous zones and classes of hazardous areas in which the fan will be installed in. See the following pages).
Suitable to convey clean air with working temperature upto 50°C. The ERM-EX series are not suitable for regulation.

CONSTRUCTION

- Housing and impeller are manufactured in sparkproof plastic material resistant to the impacts.
- Single-phase electric motor, IP 54, class B, with thermal protection. Suitable for working in continuous service. Execution EEx-e IIB T3, according to EN50014/77 and EN50019/77, VDE0170/0171 standards.
- Electric connections enclosed in an external terminal box, resistant to atmospheric agents with IP54 protection degree.

ATTENTION

The choice of the motor protection type must be made in function of the zones of danger and the classes of hazardous areas, which the fan will be installed in. Only the competent authorities can attribute the classes and the zones of danger to the hazardous areas.

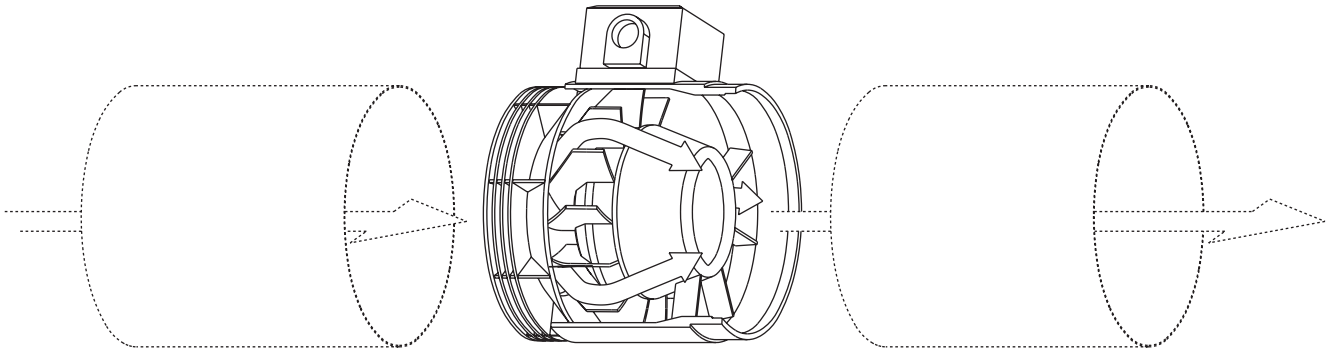

TELJESÍTMÉNY / PERFORMANCE

Frekvencia 50 Hz - Levegő hőmérséklet 15°C – Légnyomás 760 mm Hg – Levegő fajsúlya 1,22 Kg/m3
Frequency 50Hz – Air temperature 15°C – Barometric pressure 760 mm Hg – Air specific weight 1,22 Kg/m3

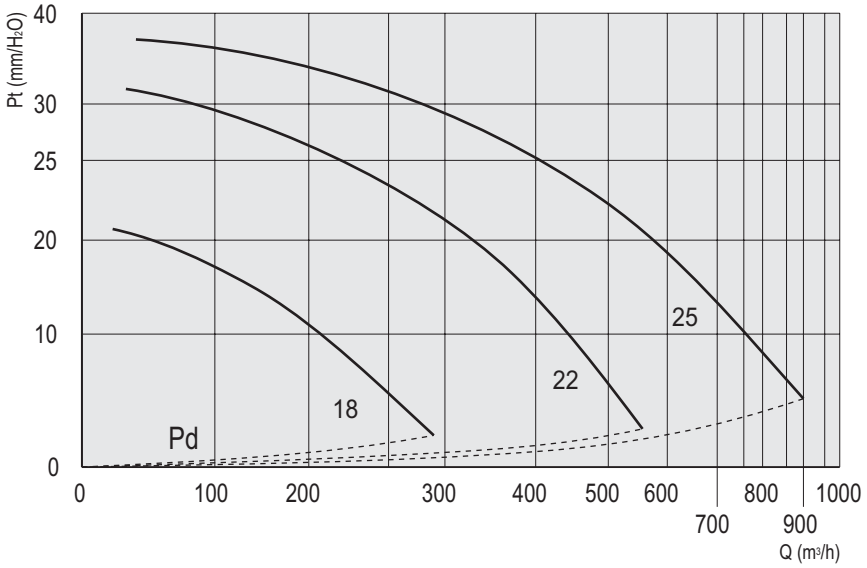

ERM-EX

Típus Type	Modell Model	U	r.p.m.	Pm (kW)	In max (A)	IP/CL	Lw dB(A)
ERM-EX	18	M	2760	0,059	0,28	54/B	64
ERM-EX	22	M	2850	0,2	0,93	54/B	74
ERM-EX	25	M	2890	0,3	1,42	54/B	80

MÉRETEK / DIMENSIONS

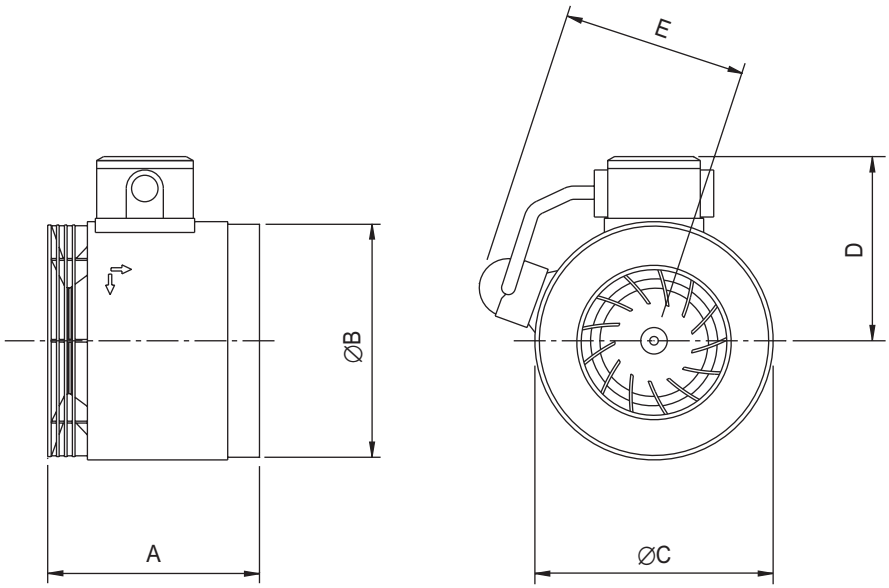

Típus/Type	A	ØB	ØC	D	E	kg
ERM-Ex 18	161	175	180	137	140	2
ERM-Ex 22	175	221	230	165	165	5
ERM-Ex 25	205	245	255	178	180	6,5

Méretek mm-ben/Dimensions in mm

SS-BOX

Hangcsillapított hátrahajló lapátú centrifugális ventilátorok
Acoustic backward bladed centrifugal fans

ÁLTALÁNOS LEÍRÁS :

Az SS-BOX ventilátor típus rendkívül alacsony zajszintjének köszönhetően olyan kis rendszerekbe építhető be, ahol csendes működés mellett kis hely áll rendelkezésre, könnyű, moduláris szerelési lehetőségre van szükség. Tiszta levegő elszívására alkalmas legfeljebb 40°C –ig. Karbantartási célból a motor-ventilátor egység egyszerűen kiszerelhető.

KIALAKÍTÁS :

- Horganyzott acél lemez burkolat perforált lemezzel rögzített 50 mm vastag ásványi gyapot hangszigeteléssel bélelve.
- A golyóscsapágyas külső forgórészes motor 100% -ig szabályozható (katalógusban találhatók használhatók) és hőkapcsolós védelemmel van ellátva, B osztályú.
- Nagy hatékonyságú hátrahajló lapátozás (mod. 125 – 160 – 200 – 250)
- Kettős beömlésű előrehajló lapátozású ventilátorok (model 315 – 355 – 400 – 450).

KIEGÉSZÍTŐK :

- Fordulatszám szabályzók.
- Zsaluk.
- Védőrácsok.
- Bilincsek.
- Hangcsillapítók.

Figyelem! Lásd kiegészítők jellemzőit a 6 oldalon.

GENERAL DESCRIPTION

The low noise level of these fans make them suitable for being installed in small exhausting plants, where limited dimensions and easy installation are also required. The possibility of easy removal of the motor-impeller assembly for maintenance, the standardized inlet and outlet flanges and the possibility of speed regulation make the SS-BOX fan series exclusive and unequalled. Suitable to convey clean air to a max temperature of 40°C Round inlet and outlet. They must be installed only in horizontal position.

CONSTRUCTION

- Main structure in galvanized steel sheet, inside lined with acoustic insulation (thickness 50 mm)
- Single-phase electric motor, IP44/IP20, class B, with thermal protection, suitable for speed regulation (using the regulators available in this catalogue).
- Backward bladed impeller with high efficiency (mod. 125-160-200-250)
- Double inlet forward bladed fan (mod. -15-355-400-450)

ACCESSORIES

- Speed regulators.
- Shutters.
- Protection guards.
- Collars for fixing to the duct.
- Silencers.

Note: See page 6 for characteristics of accessories.

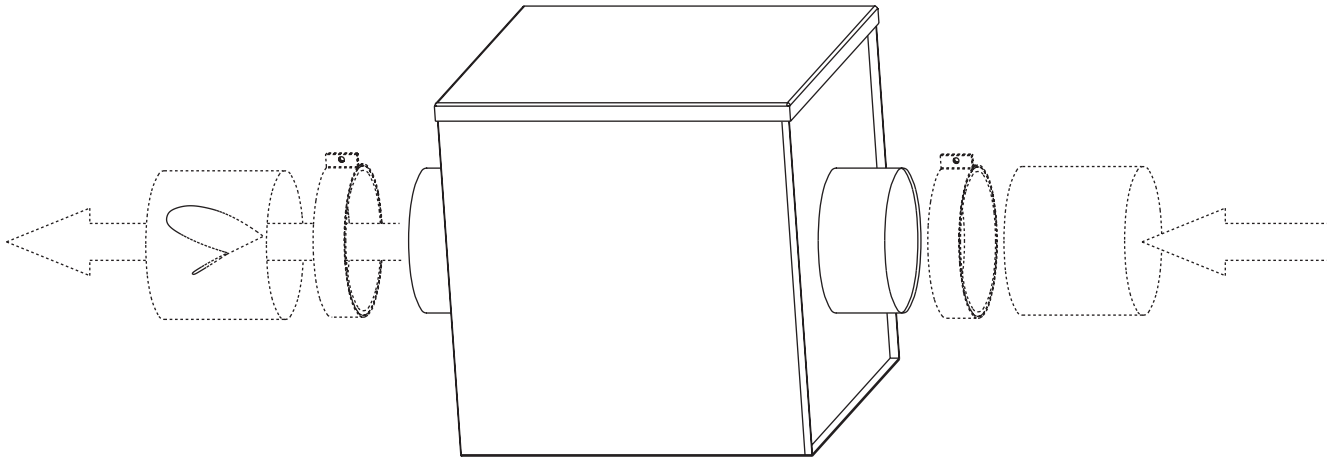

Frekvencia 50 Hz - Levegő hőmérséklet 15°C – Légnyomás 760 mm Hg – Levegő fajsúlya 1,22 Kg/m3
Frequency 50Hz – Air temperature 15°C – Barometric pressure 760 mm Hg – Air specific weight 1,22 Kg/m3

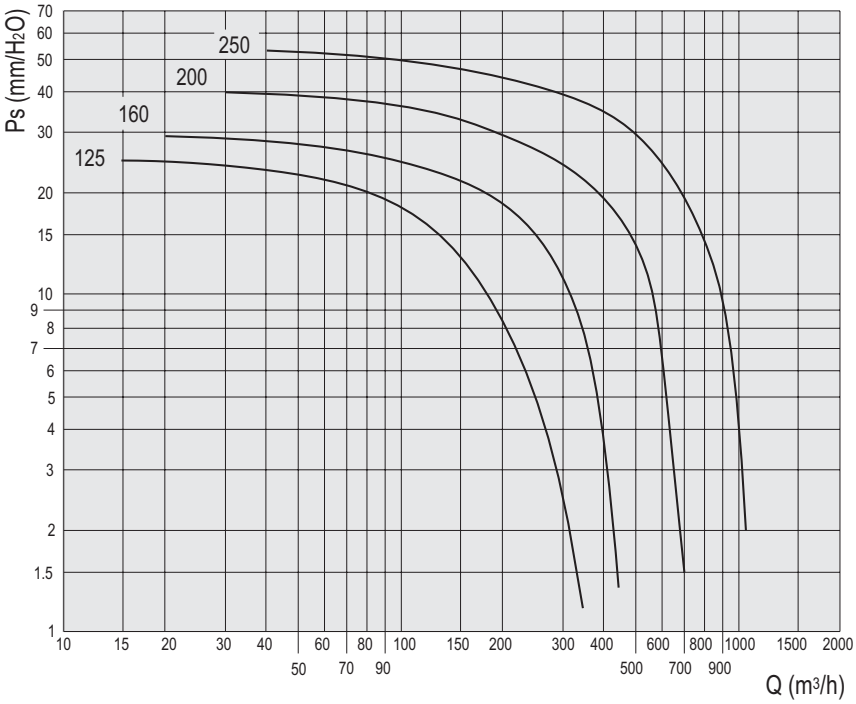

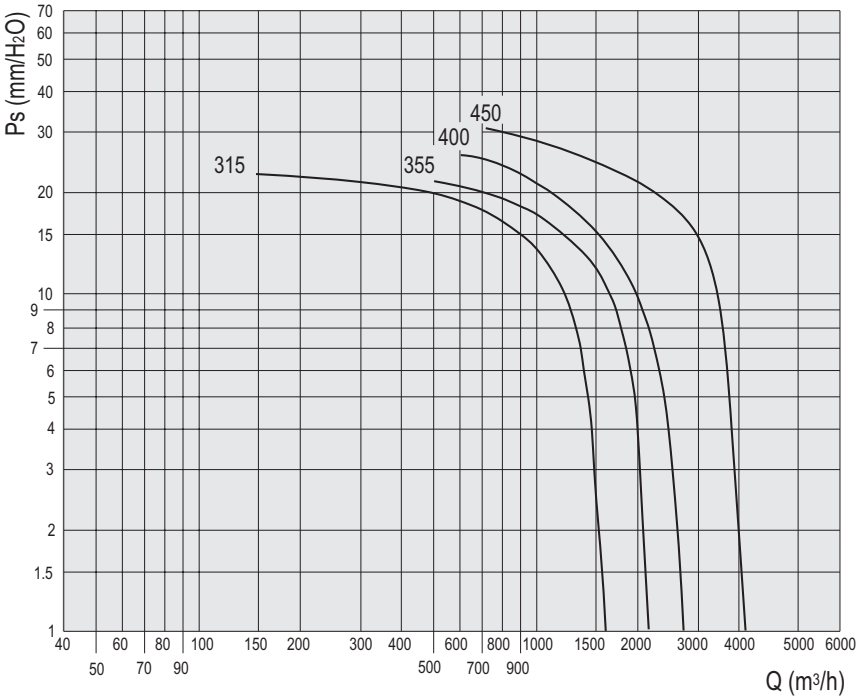

7

Típus Type	Modell Model	U	P	Pm (kW)	In max (A)	IP/CL	Szab.
SS-BOX	125 M	M	2	0,07	0,4	44/B	RVN o RVS
SS-BOX	160 M	M	2	0,11	0,52	44/B	RVN o RVS
SS-BOX	200 M	M	2	0,18	0,9	44/B	RVM
SS-BOX	250 M	M	2	0,3	1,4	44/B	RVM
SS-BOX	315 M	M	4	0,14	1,7	20/B M/AP	RV-1 o RVM-2
SS-BOX	355 M	M	6	0,24	2,2	44/B	RV-1 o RVM-2
SS-BOX	400 M	M	6	0,24	3	44/B	RV-1 o RVM-2
SS-BOX	450 M	M	6	0,55	5,6	44/B	RV-2 o RVM-3

Típus Type	Mod.	Lp dB(A)	Lw dB (A) spektruma kifejezve (Hz) " in octave spectrum (Hz)								
			Tot.	63	125	250	500	1k	2k	4k	8k
SS-BOX	125	32	39	29	28	29	34	27	28	31	30
SS-BOX	160	36	43	34	28	33	36	35	33	34	35
SS-BOX	200	41	48	32	37	42	43	40	37	36	33
SS-BOX	250	42	46	34	34	39	41	36	37	39	30
SS-BOX	315	48	55	36	35	37	36	35	33	29	26
SS-BOX	355	48	55	36	35	37	36	35	33	29	26
SS-BOX	400	49	56	36	35	37	41	35	33	29	26
S-BOX	450	49	56	36	35	37	36	35	33	29	26

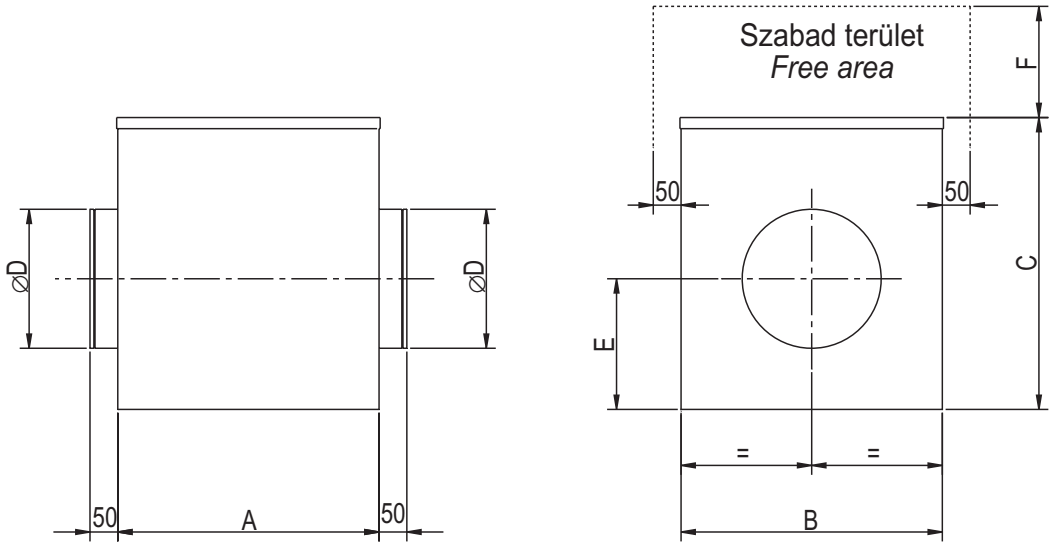

Típus/Type	A	B	C	∅D	E	F	kg
SS-BOX 125	360	360	385	125	180	400	14
SS-BOX 160	400	400	425	160	200	430	17
SS-BOX 200	430	430	450	200	215	460	20
SS-BOX 250	470	470	525	250	235	530	25
SS-BOX 315	550	550	550	315	300	560	37
SS-BOX 355	550	550	550	355	300	560	43
SS-BOX 400	650	650	650	400	380	660	59
SS-BOX 450	750	750	750	450	430	760	79

Méretek mm-ben/Dimensions in mm

AxB

Csatornaventilátorok előrehajló lapátozással
Rectangular duct foreward bladed centrifugal fans

ÁLTALÁNOS LEÍRÁS:

Az AxB sorozat képviseli a leggazdaságosabb és legújabb megoldást négyszög keresztmetszetű csatornához illesztett elszívásra. Könnyű és gyors szerelésre lett kialakítva, közvetlen a csatornához. Sorozat 2,4 és 6 pólusú, valamint három- és egyfázisú kialakítású. Direkthajtású, előrehajló lapátú ventilátorok (kivétel a 4X2 M2 modell mely hátrahajló lapátozású).
Külső bekötő doboz könnyű csatlakozást tesz lehetővé. A járókerék előrehajtott lapátú, radiális, egy beömlésű. Alkalmasak tiszta levegő elszívására +50°C –ig.

KIALAKÍTÁS:

- Horganyzott acéllemez ház, szabványos konzol méretekkel.
- Egy- és háromfázisú elektromos motor, IP 44, F osztály, hővédelemmel, fordulatszám szabályozás (a katalógus megfelelő fordulatszám szabályzóival).
- Előre hajló lapátok (kivétel az 4x2 M2 modell hátrahajló lapátozású), nagy hatékonyság, kis zajszinttel.
- Külső bekötő doboz IP 54 védettségű, techno-polimér dobozba helyezve, külső hatásoknak ellenáll.

KIEGÉSZÍTŐK:

- Fordulatszám szabályzók.
- Hangcsillapítók.
- Flexibilis csatlakozók.

GENERAL DESCRIPTION

The AxB series represents the least expensive solution for the installation of centrifugal fans in ducted plants. It has been designed for the practical and quick inclusion in the duct strokes of rectangular section. The series foresees models of 2,4 and 6 poles, three-phase and single-phase. It uses direct drive forward bladed centrifugal fans (except for the model 4X2 M2 which is backward curved) housed in a flanged piece of duct. The electrical connections are housed in a suitable box placed outside for an easy connection. Suitable to convey clean air with a max. temperature of 50°C.

CONSTRUCTION

- Casing in galvanized steel sheet with fixing flanges in standardized dimensions.
- Single-phase and three-phase electric motor, IP44, class F, with thermal protection, suitable for regulation (using the suitable regulators in this catalogue).
- Forward bladed impeller (except model 4x2 M2, which is backward curved) with fairly high efficiency and low noise level.
- External electric connections, housing in self-extinguishing techno-polymeric box, resistant to atmospheric agents with protection degree IP54.

ACCESSORIES

- Speed regulators.
- Silencers.
- Flexible connections.

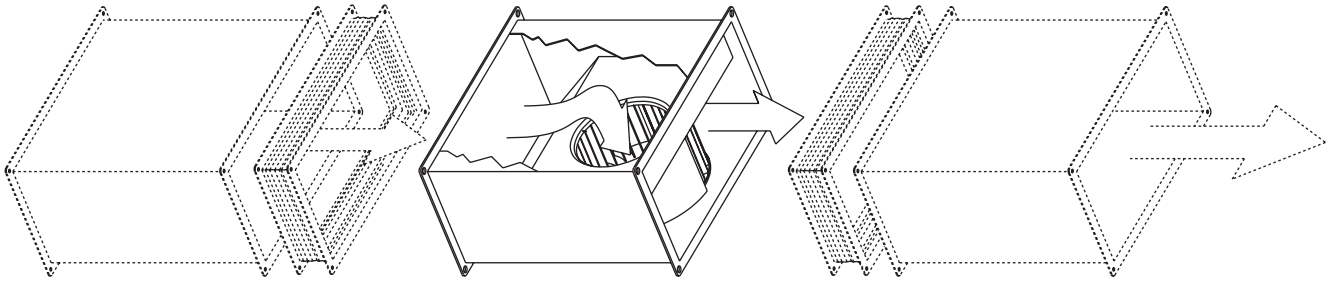

Fontos : kiömlő cső hossza legalább 1.5 m hosszú legyen.
Note: the outlet duct must be at least 1,5 meters long.

Frekvencia 50 Hz - Levegő hőmérséklet 15°C – Légnyomás 760 mm Hg – Levegő fajsúlya 1,22 Kg/m3
Frequency 50Hz – Air temperature 15°C – Barometric pressure 760 mm Hg – Air specific weight 1,22 Kg/m3

AxB 4x2

Típus Type	Modell Model	U	P	Pm (kW)	In max (A)	IP/CL	Szab.
AxB	4x2 M2	M	2	0,15	0,6	44/B	RVN
AxB	4x2 M4	M	4	0,3	1,4	44/B	RV-1 o RVM
AxB	4x2 T4	T	4	0,3	0,65	44/B	RVT

Típus/Type		Lp dB(A)	Lw dB (A) spektruma kifejezve (Hz) " in octave spectrum (Hz)								
			Tot.	63	125	250	500	1k	2k	4k	8k
AxB	4x2 M2	63	63	38	45	59	55	56	49	46	41
AxB	4x2 M4	55	55	38	45	59	55	56	49	46	41
AxB	4x2 T4	53	53	33	41	58	51	49	44	40	33

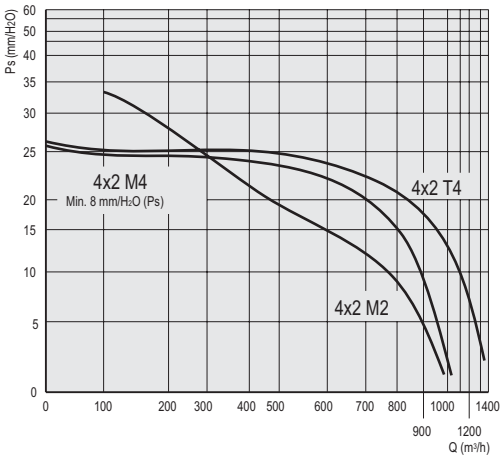

AxB 5x25

Típus Type	Modell Model	U	P	Pm (kW)	In max (A)	IP/CL	Szab.
AxB	5x25 M4	M	4	0,6	2,7	44/B	RVM-2 o RV-1
AxB	5x25 T4	T	4	0,56	1,1	44/B	RVT

Típus/Type		Lp dB(A)	Lw dB (A) spektruma kifejezve (Hz) " in octave spectrum (Hz)								
			Tot.	63	125	250	500	1k	2k	4k	8k
AxB	5x25 M4	56	63	39	50	58	58	55	52	47	50
AxB	5x25 T4	55	62	38	46	53	55	56	52	50	55

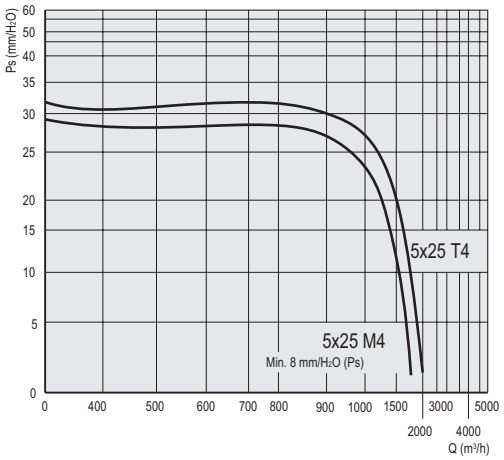

AxB 5x3

Típus Type	Modell Model	U	P	Pm (kW)	In max (A)	IP/CL	Szab.
AxB	5x3 M4	M	4	1,1	4,8	44/B	RV-2 o RVM-3
AxB	5x3 T4	T	4	1,1	2	44/B	RVT
AxB	5x3 T6	T	6	0,34	0,65	44/B	RVT

Típus/Type		Lp dB(A)	Lw dB (A) spektruma kifejezve (Hz) " in octave spectrum (Hz)								
			Tot.	63	125	250	500	1k	2k	4k	8k
AxB	5x3 M4	59	66	38	54	62	58	61	55	52	47
AxB	5x3 T4	57	64	43	52	59	55	58	54	50	48
AxB	5x3 T6	51	58	32	44	52	54	50	46	44	36

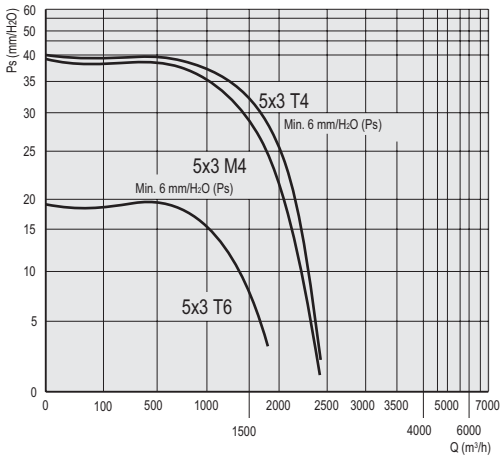

AxB 6x3

Típus Type	Modell Model	U	P	Pm (kW)	In max (A)	IP/CL	Szab.
AxB	6x3 T4	T	4	1,6	2,5	44/B	RVT-1
AxB	6x3 T6	T	6	0,7	1,4	44/B	RVT

Típus/Type		Lp dB(A)	Lw dB (A) spektruma kifejezve (Hz) " in octave spectrum (Hz)								
			Tot.	63	125	250	500	1k	2k	4k	8k
AxB	6x3 T4	58	65	40	55	60	60	57	54	52	47
AxB	6x3 T6	49	56	37	51	51	48	46	42	40	35

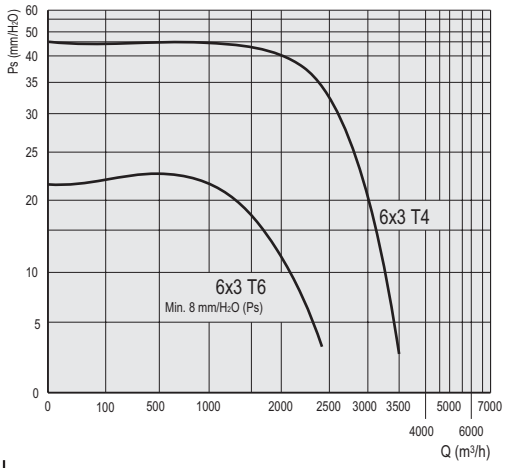

TELJESÍTMÉNY / PERFORMANCE

Frekvencia 50 Hz - Levegő hőmérséklet 15°C – Légnyomás 760 mm Hg – Levegő fajsúlya 1,22 Kg/m3
Frequency 50Hz – Air temperature 15°C – Barometric pressure 760 mm Hg – Air specific weight 1,22 Kg/m3

AxB 6x35

Típus Type	Modell Model	U	P	Pm (kW)	In max (A)	IP/CL	Szab.
AxB	6x35 T4	T	4	2,5	5	44/B	RVT-2
AxB	6x35 T6	T	6	0,9	1,5	44/B	RVT

Típus/Type		Lp dB(A)	Lw dB (A) spektruma kifejezve (Hz) " in octave spectrum (Hz)								
			Tot.	63	125	250	500	1k	2k	4k	8k
AxB	6x35 T4	61	68	49	62	62	60	60	55	52	48
AxB	6x35 T6	53	60	43	52	56	53	50	56	45	40

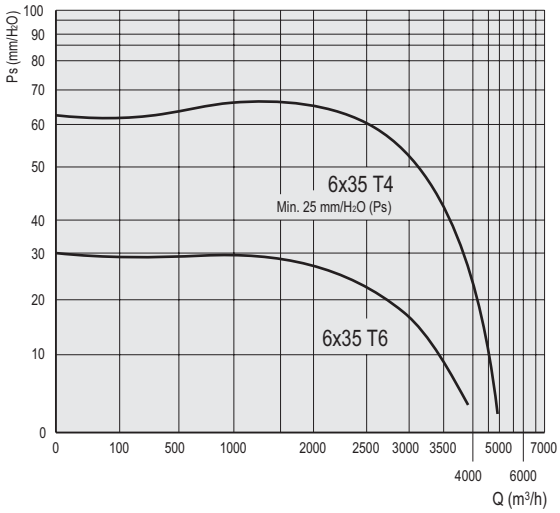

AxB 7x4

Típus Type	Modell Model	U	P	Pm (kW)	In max (A)	IP/CL	Szab.
AxB	7x4 T4	T	4	3,2	5,8	44/B	RVT-2
AxB	7x4 T6	T	6	1,4	3	44/B	RVT-1

Típus/Type		Lp dB(A)	Lw dB (A) spektruma kifejezve (Hz) " in octave spectrum (Hz)								
			Tot.	63	125	250	500	1k	2k	4k	8k
AxB	7x4 T4	66	73	56	65	67	65	68	63	63	59
AxB	7x4 T6	56	63	49	57	57	59	55	50	46	41

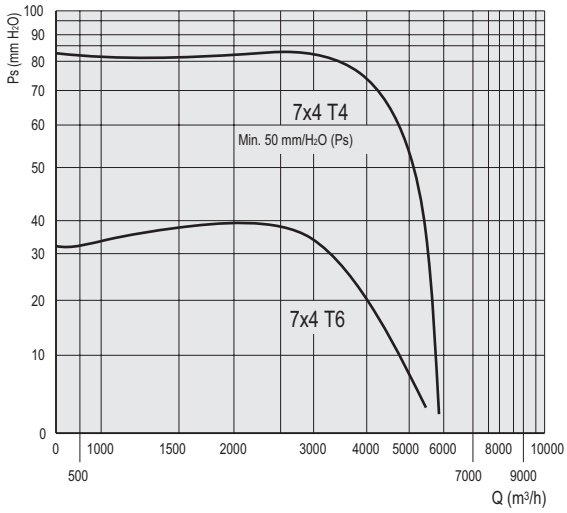

MÉRETEK / DIMENSIONS

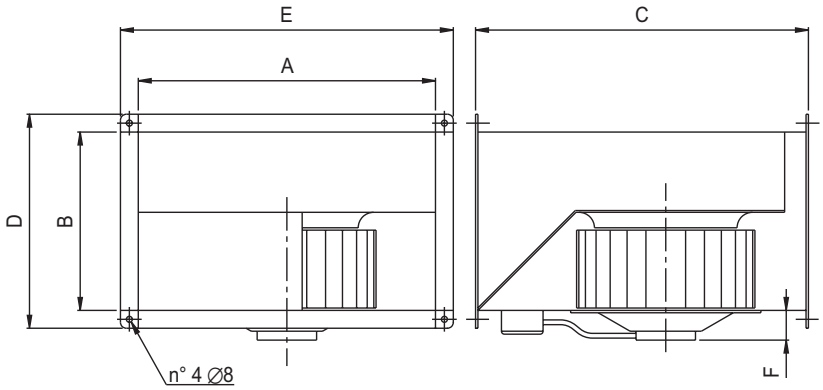

Típus/Type	A	B	C	D	E	F	kg
AxB 4x2	400	200	500	240	440	40	15
AxB 5x25	500	250	540	300	550	40	20
AxB 5x3	500	300	570	350	550	40	28
AxB 6x3	600	300	650	350	650	60	35
AxB 6x35	600	350	730	400	650	90	45
AxB 7x4	700	400	790	440	740	90	65

Méretek mm-ben/Dimensions in mm

FLEXIBILIS CSATLAKOZÓ / FLEXIBLE JOINT

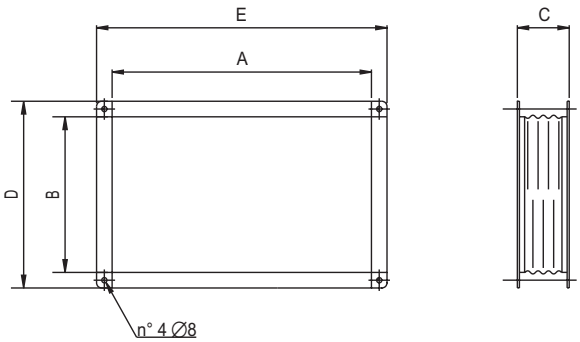

Típus/Type	A	B	C	D	E
4x2	400	200	120	240	440
5x25	500	250	120	310	560
5x3	500	300	120	360	560
6x3	600	300	120	360	660
6x35	600	350	120	410	660
7x4	700	400	120	440	740

Méretek mm-ben/Dimensions in mm

HANGCSILLAPÍTÓ / SILENCER

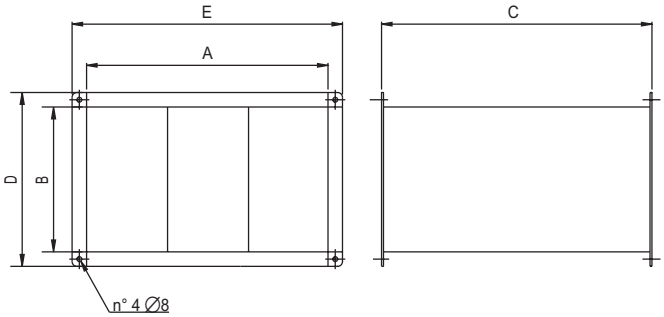

Típus/Type	A	B	C	D	E
4x2	400	200	500	240	440
5x25	500	250	560	310	560
5x3	500	300	560	360	560
6x3	600	300	710	360	660
6x35	600	350	710	410	660
7x4	700	400	780	440	740

Méretek mm-ben/Dimensions in mm

	Zajcsökkenés (dB) spektruma kijejezve(Hz) Noise attenuation (dB) in octave spectrum (Hz)						
Típus/Type	125	250	500	1k	2k	4k	8k
4x2	6	12	20	25	23	15	11
5x25	4	7	13	16	15	10	8
5x3	5	6	12	15	14	9	7
6x3	7	13	21	26	24	16	12
6x35	6	12	20	25	23	15	11
7x4	4	7	13	16	15	10	8

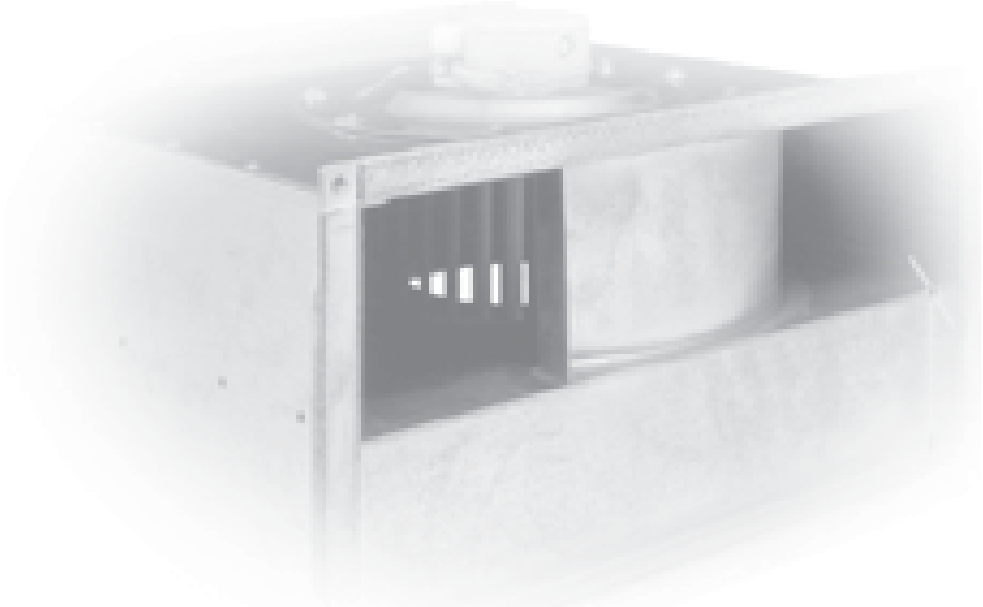

JELMAGYARÁZAT/LEGEND

PS = Statikus nyomás (mm/H2O)
PD = Dinamikus nyomás (mm/H2O)
Pt = Totál nyomás (mm/H2O)
Q = Légszállítás (m3/h)
U = Névleges feszültség (V)
M = Névleges feszültség és frekvencia egy fázisra (230 V–50 Hz)
T = Névleges feszültség és frekvencia három fázisra (400 V – 50 Hz)
Rpm = Motor névleges fordulatszáma
Pm = Motor teljesítmény (KW)
In = Felvett áram névleges mértéke (A)
IP = Motor mechanikai védelem
Cl = Motor szigetelési osztály
S = Külső felület (m2)
C = Légsebesség (m/s)
Pd2 = Forgórész tehetetlenségi nyomatéka (Kgm2)
Lp = Hangnyomás szintje (dB)
Lw = Hangerősség (dB)
Reg. = Fordulatszámszabályzó
P = n° Pólusok
2 pólus = 3000 rpm
4 pólus = 1500 rpm
6 pólus = 1000 rpm
8 pólus = 750 rpm

Figyelem !Hangnyomás szintje szabadtérben mérve a ventilátor közepétől 3 m távolságban minden irányban, csőre csatlakozó külső és belső elszívó résszel.

Fontos! kiválasztásnál lényeges figyelembe venni, hogy a ventilátor zajértéke nagyobb lesz ha nincs szabadtérben mérve, mint a feltüntetett értékek.
Teljesített szabványok : teljesítmény tesztek megfelelnek a DIN24163 szabványank - Akusztikai tesztek megfelelnek a DIN45635T38 szabványnak.

Ps = Static pressure (mm/H_2O)
Pd = Dynamic pressure (mm/H_2O)
Pt = Total pressure (mm/H_2O)
Q = Air delivery (m^3/h)
U = Rated voltage (V)
M = Rated voltage and frequency single-phase (230V-50Hz)
T = Rated voltage and frequency three-phase (400V-50Hz)
rpm = Nominal motor speed
Pm = Installed motor power (kW)
In = Nominal absorbed current (A)
IP = Motor mechanical protection
Cl = Motor Insulation class
S = Outlet area (m^2)
C = Air velocity (m/s)
Pd2 = Impeller inertia moment (Kgm^2)
Lp = Sound pressure level (dB)
Lw = Sound power level (dB)
Reg. = Speed regulator
P = n° Poles
2 poles = 3000 nominal rpm
4 poles = 1500 nominal rpm
6 poles = 1000 nominal rpm
8 poles = 750 nominal rpm

Attention: the sound pressure level is measured in free field at 3 m distance from the fan centre, in any direction, with inlet and outlet sides connected to duct.

Note: when selecting it is necessary to keep in mind that the noise of the fan, if not measured in free field, will be higher than the shown values.

Standards achieved: Performance tests according to DIN24163 standard - Acoustic tests according to DIN45635T38 standard

ÁTALAKÍTÓ TÉNYEZŐK / CONVERSION FACTORS

Teljesítmény / Power

	W	kW	CV
W	1	0,001	0,00136
kW	1000	1	1,36
CV	735,5	0,7355	1

Nyomás / Pressure

	Pa	mm/H_2O	in.WG
Pa	1	0,101972	0,00401
mm/H_2O	9,807	1	0,0394
in.WG	249,09	25,4	1

Légszállítás / Flow rate

	m^3/s	m^3/h	cfm
m^3/s	1	3600	2118,88
m^3/h	0,0002778	1	0,5886
cfm	0,0004719	1,6990	1

RENDELÉS / HOW TO ORDER

Példa / Example:	Típus / Type	Modell / Model
	LINE METAL	160 B

Példa / Example:	Típus / Type	Modell / Model
	ERM-EX	22

Példa / Example:	Típus / Type	Modell / Model
	SS-BOX	315 M

Példa / Example:	Típus / Type	Modell / Model
	AxB	5x3 T6

Tel. (++39) 030 9913575 (5 linee r.a.)
fax (++39) 030 9913766
E-mail dynair@dynair.it - www.dynair.it
Dynair S.r.l. - 25017 Lonato (Bs) - ITALY

Magyarországi importőr:
KOMPEL
1105 Budapest, Vaspálya u. 20/A
Tel.: +36 1 431-9640 Fax: +36 1 431-9648
E-mail: info@kompel.net www.kompel.net