Axiális csőventilátorok
Ducted axial fans

4

CC
4 / 2

Axiális csőventilátorok
Ducted axial fans

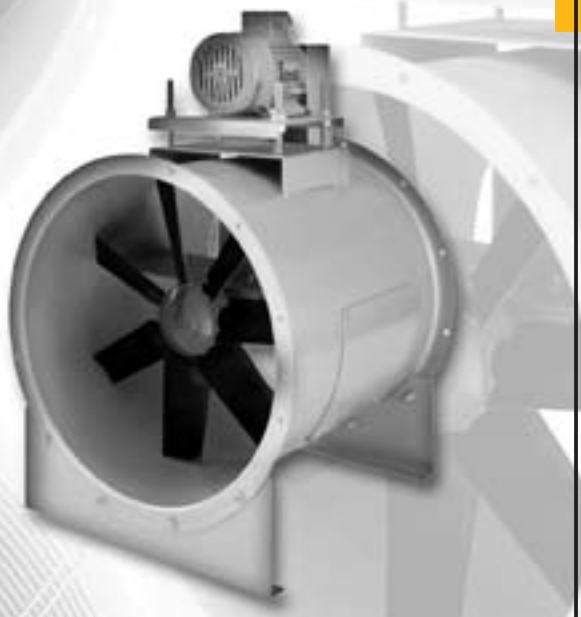

CCT
4 / 18

Ékszíjhajtású axiális csőventilátorok
Belt drive ducted axial fans

CCP
4 / 20

Hordozható axiális ventilátorok
Portable ducted axial fans

I N D E X / I N D E X

Centrifugális tetőventilátorok
CENTRIFUGAL ROOF FANS 1

Axiális tetőventilátorok
AXIAL ROOF FANS 2

Axiális keretes ventilátorok
PLATE MOUNTED AND RING AXIAL FANS 3

Axiális csőventilátorok
DUCTED AXIAL FANS 4

Kisméretű előrehajló lapátú és alumínium radiális ventilátorok
SMALL SIZE FORWARD CURVED BLADE AND RADIAL CENTRIFUGAL FANS IN ALUMINIUM 5

Hátrahajló lapátú radiális ventilátorok
BACKWARD CURVED BLADE CENTRIFUGAL FANS FOR CLEAN AIR 6

Csatorna- és csőventilátorok
IN LINE CENTRIFUGAL FANS 7

Direkthajtású dobozos centrifugális ventilátorok
DIRECT DRIVE DOUBLE INLET BOX FANS 8

Dobozos és kettős beömlésű radiális ékszíjhajtású ventilátorok
CENTRIFUGAL BOX FANS AND DOUBLE INLET BELT DRIVEN FANS 9

Korrózió- és saválló radiális ventilátorok
ANTICORROSIVE FANS 10

Füst- és nagy hőtűrésű ventilátorok
SMOKE EXTRACT FANS 11

Fordulatszámszabályzók
SPEED REGULATORS 12

Hangcsillapított csőventilátorok és hővisszanyerő egységek
IN LINE ACOUSTIC CENTRIFUGAL FANS AND HEAT RECUPERATOR 13

C C

Axiális csőventilátorok
Ducted axial fans

4

ÁLTALÁNOS LEÍRÁS:

A CC axiális ventilátoroknál a nagy teljesítmény érdekében előrehajtott élű lapátokat alkalmaznak. Nagy légszállítás és alacsony nyomásigényű területekre alkalmazandók, úgy mint szellőző és légkezelő rendszerek lakó vagy ipari épületekben, hajóterek, szárító tornyok, hőcserélők,…stb. Kisebbek és könnyebben szerelhetők mint a radiál ventilátorok. Az alapsorozat 13 méretosztályból (310 – 1250mm –ig), 4 fordulatszám opcióval, 2-4-6-8 pólusú motor alkalmazásával alakul. Folyamatos üzemben tiszta levegő elszívására alkalmasak -10°C –tól 50°C hőmérsékletig.

KIALAKÍTÁS:

- Acél ház UNI ISO 6580 – EUROVENT szabvány szerinti karimákkal.
Minden felület külső hatásoknak ellenálló szabványos festéssel.
- Előrehajtott műanyaglapátú járókerék öntött alumínium aggyal. Változtatható szögállás.
- A 4-es kialakításnál (forgórész közvetlen kapcsolatban a tengellyel), légáram motortól a járókerék felé.
- Három- vagy egyfázisú aszinkron motor az IEC34-IEC72 és 89/392 EEC-89/336 EEC-73/23 EEC nemzetközi szabványoknak megfelelve, CE minősítés, IP55, F osztály. Alkalmasak az S1 üzemmódra (folyamatos működés állandó terhelésnél).

KIEGÉSZÍTŐK:

- Toldat közgyűrűvel hosszabb házkialakításra (CCpro).
- Védőrács (CCr).
- Kónuszos védőrács (CCrc).
- Flexibilis csatlakozó elem (CCga).
- Ventilátor rögzítő láb (CCst).
- Beömlő oldali légterelő (CCbo).
- Zajcsökkentő 3 méretben ütközőelemmel vagy anélkül (CCsa, CCsb).
- Karimák (CCf).
- Csatlakozó karima (CCfc).

IGÉNY SZERINT:

- Teljesítmény standardtól eltérő.
- Alumínium járókerék és lapát állítható szögállással.
- Horganyzott kivitel, amely ellenáll a környezeti hatásoknak. Légáram járókeréktől a motor felé.
- Külső csatlakozó doboz.
- Többfokozatú verzió (mindkét irányban forgatható), szerelés (CCD) sorozatra.
- Hordozható befúvó verzió (CCP), melynél a 71 típus a legnagyobb méretű.
- Ékszíjhajtású verzió (CCT), 9 vagy 12 kialakítással trapéz ékszíjjal.
- Robbanásbiztos három- vagy egyfázisú aszinkron motor EEx-d IIB T3 megfelelve az EC34-IEC72 és 89/392 EEC-89/336 EEC-73/23 EEC, IEC79 nemzetközi szabványoknak CESI és CE minősítés, IP55,F osztályú (CC-ATEX).

GENERAL DESCRIPTION

The axial fans of CC series use aerofoil profile impellers with high efficiency. They are ideal for installations requiring large capacities with pressures relatively low, like ventilation and cooling of industrial facilities, ventilation plants on ships, evaporative towers, heat exchangers, etc. This series presents, against centrifugal fans, the advantage of reduced dimensions and a greater installation easiness. The standard series is based on 13 sizes (from 310 to 1250 mm) with 4 speed options (2-4-6-8 poles) .
Suitable for conveying clean air with temperature from –10 °C to +50°C in continuous service.

CONSTRUCTION

- Short casing in steel sheet, with fixing flanges manufactured according to UNI ISO 6580-EUROVENT _ standard. Protected against atmospheric agents by epoxy paint.
- Impeller with aerofoil profile blades in techno-polymer material and die-cast aluminium hub. Variable pitch angle in still position.
- Execution 4 (with impeller directly coupled to the motor shaft end) and airflow from motor to impeller.
- Asynchronous three-phase or single-phase motor according to international standards IEC34-IEC72 and 89/392 EEC-89/336 EEC-73/23 EEC, CE marked. IP55, class F. S1 service (continuous working at constant load).

ACCESSORIES

- Extension (for long casing version) with inspection door (CCpro).
- Flat protection grid (CCr).
- Conic protection grid (CCrc).
- Flexible connection (CCga).
- Fixing feet (CCst)
- Inlet cone (CCbo).
- Silencers with and without pod with three various lengths (CCsa and CCsb).
- Counter flange (CCf).
- Counter flange with collar (CCfc).

UPON REQUEST

- Performances differing from standard.
- Aerofoil profile impeller, completely in die cast aluminium, with variable pitch angle in stand position.
- Casing protected against atmospheric agents by hot-dip galvanizing.
- Air flow from impeller to motor.
- Outer terminal box .
- Multistage versions (equi-rotating or contra-rotating), for installations in series (CCD).
- Portable versions, with case supported by stand, maximum size type 71 (CCP).
- Belt drive versions in execution 9 or 12 with transmission through trapezoidal belts (CCT).
- Explosion proof versions, with asynchronous three-phase or single-phase motor EEx-d IIB T3 according to international standard IEC34-IEC72 and 89/392 EEC-89/336 EEC-73/23EEC, IEC79 and with CESI certificate, CE marked. IP55, class F (CC-ATEX).

RÖVID TÍPUSÚ / SHORT CASING

A CC ventilátorok alap összeállítása a rövidházas. Főként a légcsatorna elejére vagy végére való beépítéskor alkalmazzuk. Beépítés esetén a kívánt teljesítmény elérése érdekében használandó a CCbo beömlőoldali légterelő (lásd kiegészítők).

The fans of CC series are in short casing execution as standard. This execution is mainly conceived for assembling in the initial or final part of a duct. In case of assembly in inlet, to obtain the requests performances the correct configuration foresees the use of the inlet cone "CCbo" (see accessories).

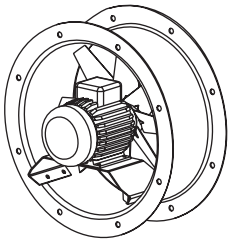

HOSSZÚ TÍPUSÚ/ LONG CASING

A hosszúházas összeállítás a CCpro toldattal a motor és a járókerék teljes takarása miatt a légcsatorna tetszőleges helyére behelyezető a következő előnyök mellett :
- Nagyobb szilárdság az egy darabból készült házzal szemben.
- Egyszerűbb elektromos bekötés. Nincs szükség külső bekötő dobozra ill. a ventilátor kiszerelésére. Ez probléma a kisebb átmérőknél.
- Rugalmasabb kivitelezés : a hosszú típusú összeállítás a helyszínen is elvégezhető.
- A toldat gyártható szerelőablakkal egyszerűbb bekötés, külső kötődoboz elérése, …stb érdekében.

The CC series fans can be provided in long casing execution, with impeller and motor completely covered by the casing, by using the extension "CCpro" (see accessories). This combined solution has the following advantages:
-Greater rigidity against the traditional long casing fans manufactured in a single piece.
-Electric connection easiness: in absence of outer terminal box, it is not necessary to dismantle the fan to get access to the motor terminal board (problem especially existing on middle/ small diameters).
-Greater flexibility: the assembly of long casing versions is possible also at site.
The extension "CCpro" is complete of inspection door and holes for cable entry.

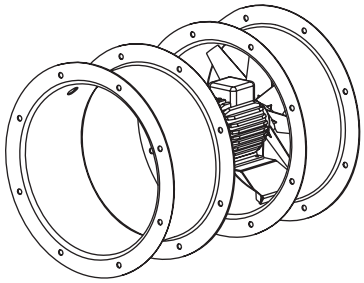

TURBÓ TÍPUSÚ / MULTISTAGE

A CC ventilátorok ellenkező forgásirányú változatainak szembeállításával turbó összeállítást nyerünk és a légtömeg megforgatására bevitt energia visszanyerésével jelentősen megnöveljük a nyomást. Példaként : egy turbó összeállítás nyomása 2,5 –szerese egy azonos átmérőjű CC –nek, míg a felvett áram nem több mint 2 –szerese. Másrészt az alkalmazható alacsonyabb fordulatszám miatt gazdaságosabb teljesítmény/hangnyomás paraméterekkel rendelkezik.

The fans of the CC series foresee the possibility of multistage contra-rotating execution (assembly of two or more single-stage fans with impellers rotating in opposite directions). This configuration allows the recovery of the air rotation component, considerably increasing the final pressure. In details, the CC series with two contra-rotating stages develops 2.5 times the pressure of a single-stage fan of equal diameter and speed, with a power absorption not bigger than 2 times. Besides the multistage option, if compared with the single-stage one, has a favourable relation performances/ noise, as the requested performances can be achieved with a lower rotation speed.

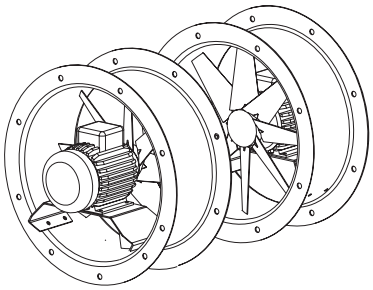

ÉKSZÍJHAJTÁSÚ / BELT DRIVEN

A CCT sorozat tagjai olyan helyeken alkalmazandók, ahol a sűrű füst, por, magas nedvességtartalom vagy éghető oldószerek (pl. festőüzemekben) miatt a motornak légáramon kívül kell elhelyezkednie. Műanyag lapátokkal rendelkeznek, működési hőmérséklet -20°C és +60°C közötti.

The CCT series is ideal for drying plants, conditioning, suction and intake of air rich of smokes, dust and humidity and for all the applications where it is necessary having the motor not lapped by the air flow. The working temperature is between –20°C and +60°C.

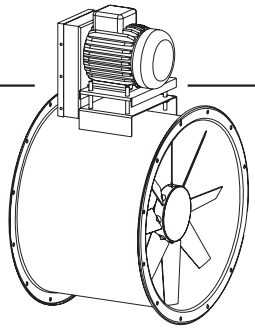

HORDOZHATÓ / PORTABLE

A CCP sorozat olyan helyeken alkalmazandó, ahol szükség van egy irányított légmozgásra, például egy meleg kemence közelében dolgozó emberekre irányítani vagy egy színházi vagy filmes felvételen. Könnyen mozdítható és több szögben változtatható a légáramlás iránya. Műanyag lapátokkal rendelkeznek, az elszívott levegő hőmérséklete -10°C-tól +50°C-ig.

The CCP series is designed for situations where it is necessary having air throws or air curtains; this can happen in particular situations, for instance, to create scenic effects or to cool people working near to heat sources (mancooler).
In fact it is easily possible to orient and to move the CCP fan in the most desired situation. Working temperature from –10°C to +50°C in continuous service.

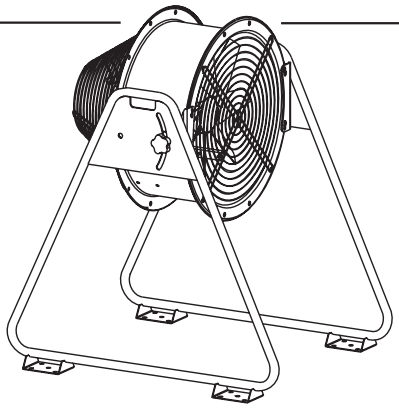

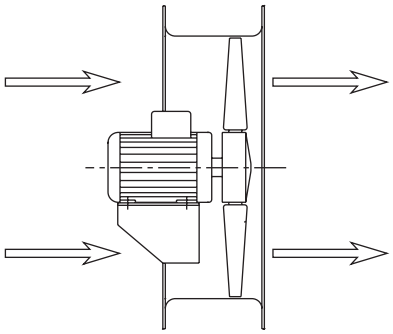

Standard légszállítás
MOTORTÓL JÁRÓKERÉK FELÉ
Standard airflow from
MOTOR to IMPELLER

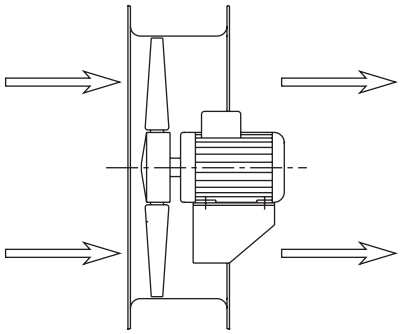

Igény szerinti légszállítás
JÁRÓKERÉKTŐL MOTOR FELÉ
Upon request airflow from
IMPELLER TO MOTOR

TELJESÍTMÉNY / PERFORMANCE CC

Frekvencia 50 Hz - Levegő hőmérséklet 15°C – Légnyomás 760 mm Hg – Levegő fajsúlya 1,22 Kg/m3
Frequency 50Hz – Air temperature 15°C – Barometric pressure 760 mm Hg – Air specific weight 1,22 Kg/m3

Figyelem: ebben a katalógusban a teljesítmények azon választéka található meg, melyek legtöbb esetben a CC sorozattal képesek kielégíteni a követelményeket, valamint ár/teljesítmény alapján vannak kiválasztva.
Igény szerint technikai részlegünk lehetőséget nyújt különböző megvalósításokra és beépítésekre a vevők kívánságainak megfelelően.
Note: in this catalogue , a selection only of the performances obtainable with the CC series is shown, able to solve several demands and chosen to combine cost/ performances and delivery time. Upon request, our technical service is able to design several different configurations and installations, based on customer specs.

CC 31

Típus Type	Modell Model	U	P	Pm (kW)	In max (A)	IP/CL	Mot. (Gr)	Lp dB(A)
CC	314/A	T	4	0,12	0,52	55/F	63	52
CC	314/A	M	4	0,12	1,1	55/F	63	52
CC	314/B	T	4	0,12	0,52	55/F	63	49
CC	314/B	M	4	0,12	1,1	55/F	63	49
CC	312	T	2	0,25	0,78	55/F	63	68
CC	312	M	2	0,25	1,7	55/F	63	68
CC-EX	314/A	T	4	0,12	0,47	55/F	63	52

Figyelem : 2 pólusú verziót ne használja a szabad bemenő oldali kialakításoknál vagy kis terhelési veszteségeknél.
Attention: do not use the two pole versions with free air or small load losses applications.

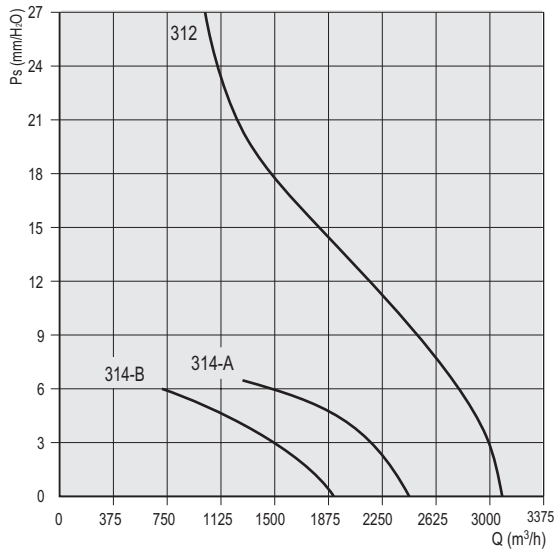

CC 35

Típus Type	Modell Model	U	P	Pm (kW)	In max (A)	IP/CL	Mot. (Gr)	Lp dB(A)
CC	354/A	T	4	0,12	0,52	55/F	63	57
CC	354/A	M	4	0,12	1,1	55/F	63	57
CC	354/B	T	4	0,12	0,52	55/F	63	55
CC	354/B	M	4	0,12	1,1	55/F	63	55
CC	352	T	2	0,55	1,4	55/F	71	71
CC	352	M	2	0,55	4,2	55/F	71	71
CC-Ex	354/A	T	4	0,12	0,47	55/F	63	57

Figyelem : 2 pólusú verziót ne használja a szabad bemenő oldali kialakításoknál vagy kis terhelési veszteségeknél.
Attention: do not use the two pole versions with free air or small load losses applications.

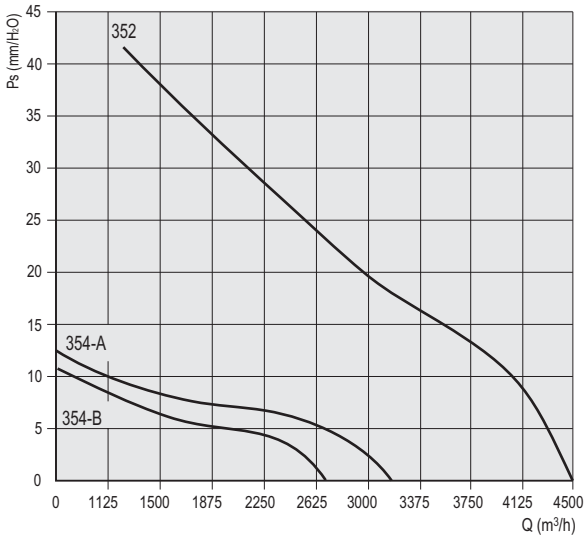

Frekvencia 50 Hz - Levegő hőmérséklet 15°C – Légnyomás 760 mm Hg – Levegő fajsúlya 1,22 Kg/m3
Frequency 50Hz – Air temperature 15°C – Barometric pressure 760 mm Hg – Air specific weight 1,22 Kg/m3

CC 40

Típus Type	Modell Model	U	P	Pm (kW)	In max (A)	IP/CL	Mot. (Gr)	Lp dB(A)
CC	404/A	T	4	0,18	0,65	55/F	63	61
CC	404/A	M	4	0,18	1,6	55/F	63	61
CC	404/B	T	4	0,18	0,65	55/F	63	58
CC	404/B	M	4	0,18	1,6	55/F	63	58
CC	402	T	2	1,1	2,8	55/F	80	75
CC	402	M	2	1,1	6,2	55/F	80	75
CC-EX	404/A	T	4	0,18	0,68	55/F	63	61

Figyelem: 2 pólusú verziót ne használja a szabad bemenő oldali kialakításoknál vagy kis terhelési veszteségeknél!
Caution: do not use 2 poles version in free inlet application or with small cherge losses!

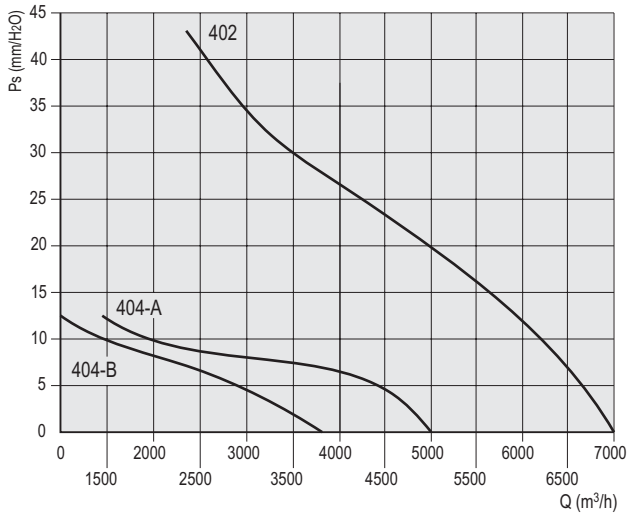

4

CC 45

Típus Type	Modell Model	U	P	Pm (kW)	In max (A)	IP/CL	Mot. (Gr)	Lp dB(A)
CC	454/A	T	4	0,37	1,2	55/F	71	65
CC	454/A	M	4	0,37	2,9	55/F	71	65
CC	454/B	T	4	0,37	1,2	55/F	71	62
CC	454/B	M	4	0,37	2,9	55/F	71	62
CC	454/C	T	4	0,18	0,65	55/F	63	61
CC	454/C	M	4	0,18	1,6	55/F	63	61
CC-EX	454/A	T	4	0,37	1,22	55/F	71	65

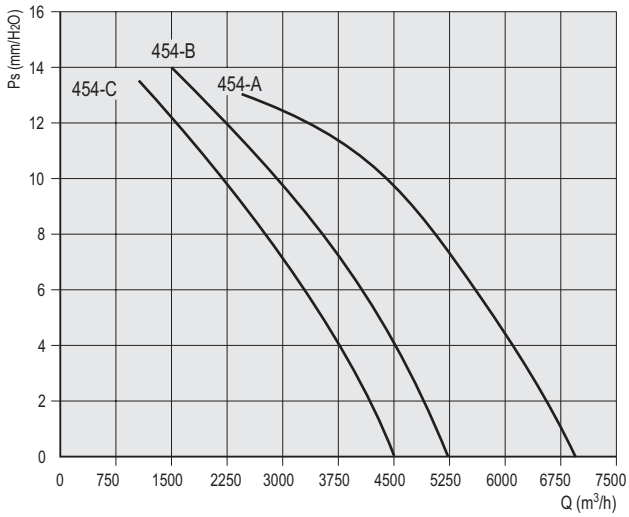

CC 50

Típus Type	Modell Model	U	P	Pm (kW)	In max (A)	IP/CL	Mot. (Gr)	Lp dB(A)
CC	504/A	T	4	0.55	1,6	55/F	80	67
CC	504/B	T	4	0.55	1,6	55/F	80	64
CC	506	T	6	0.18	0,82	55/F	71	57
CC	508	T	8	0.15	0,7	55/F	71	50
CC-EX	504/A	T	4	0.55	1,75	55/F	80	67
CC-EX	506	T	6	0.18	0,69	55/F	71	57
CC-EX	508	T	8	0,09	0,56	55/F	71	50

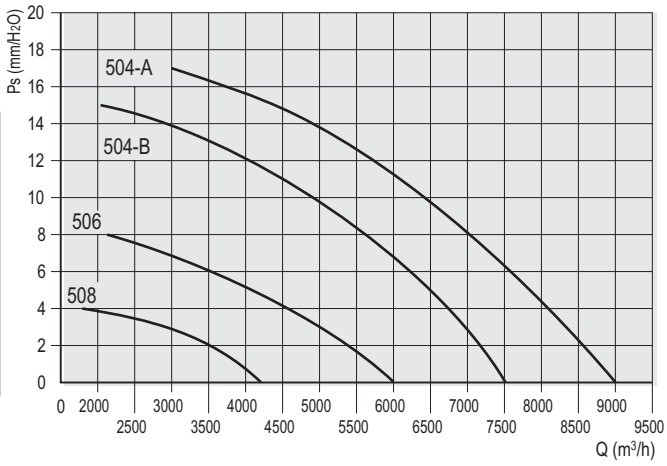

Frekvencia 50 Hz - Levegő hőmérséklet 15°C – Légnyomás 760 mm Hg – Levegő fajsúlya 1,22 Kg/m3
Frequency 50Hz – Air temperature 15°C – Barometric pressure 760 mm Hg – Air specific weight 1,22 Kg/m3

CC 56

Típus Type	Modell Model	U	P	Pm (kW)	In max (A)	IP/CL	Mot. (Gr)	Lp dB(A)
CC	564/A	T	4	0,75	2	55/F	80	70
CC	564/B	T	4	0,75	2	55/F	80	67
CC	566	T	6	0,26	1,1	55/F	71	60
CC	568	T	8	0,15	0,7	55/F	71	53
CC-EX	564/A	T	4	0,75	2,11	55/F	80	70
CC-EX	566	T	6	0,25	0,89	55/F	71	60
CC-EX	568	T	8	0,18	0,87	55/F	80	53

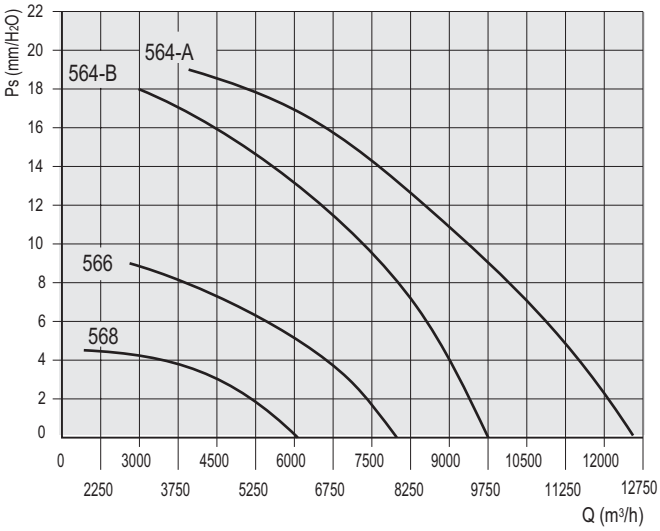

4

CC 63

Típus Type	Modell Model	U	P	Pm (kW)	In max (A)	IP/CL	Mot. (Gr)	Lp dB(A)
CC	634/A	T	4	1,1	2,8	55/F	90S	73
CC	634/B	T	4	1,1	2,8	55/F	90S	70
CC	636	T	6	0,37	1,2	55/F	80	63
CC	638	T	8	0,26	1,2	55/F	80	57
CC-EX	634/A	T	4	1,10	2,8	55/F	90S	73
CC-EX	636	T	6	0,37	1,37	55/F	80	63
CC-EX	638	T	8	0,18	0,9	55/F	80	57

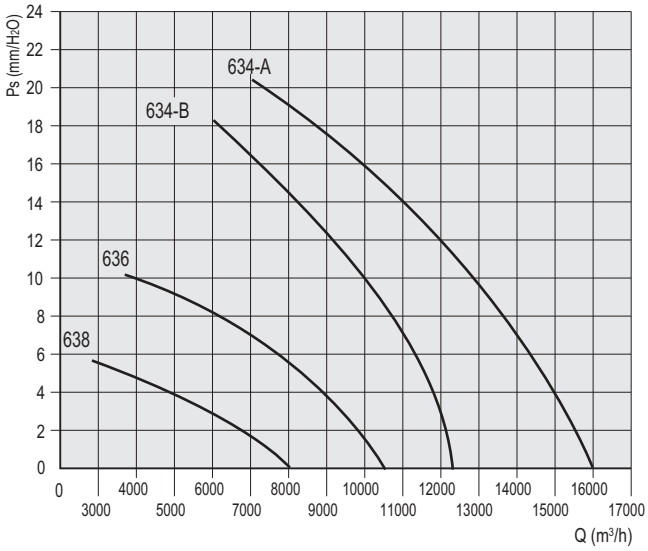

CC 71

Típus Type	Modell Model	U	P	Pm (kW)	In max (A)	IP/CL	Mot. (Gr)	Lp dB(A)
CC	714/A	T	4	2,2	5,3	55/F	100L	77
CC	714/B	T	4	2,2	5,3	55/F	100L	72
CC	716	T	6	0,75	2,5	55/F	90S	65
CC	718	T	8	0,37	1,6	55/F	90S	59
CC-EX	714/A	T	4	2,20	5,07	55/F	100L	77
CC-EX	716	T	6	0,75	2,23	55/F	90S	65
CC-EX	718	T	8	0,37	1,55	55/F	90S	59

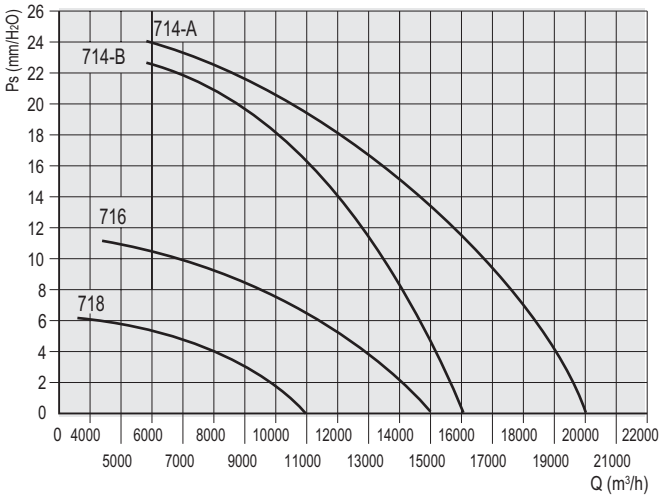

Frekvencia 50 Hz - Levegő hőmérséklet 15°C – Légnyomás 760 mm Hg – Levegő fajsúlya 1,22 Kg/m3
Frequency 50Hz – Air temperature 15°C – Barometric pressure 760 mm Hg – Air specific weight 1,22 Kg/m3

CC 80 (4 pólus /poles)

Típus Type	Modell Model	U	P	Pm (kW)	In max (A)	IP/CL	Mot. (Gr)	Lp dB(A)
CC	804/A	T	4	4	9,4	55/F	112M	81
CC	804/B	T	4	4	9,4	55/F	112M	80
CC	804/C	T	4	3	6,7	55/F	100L	78
CC-EX	804/B	T	4	4	8,6	55/F	112M	80

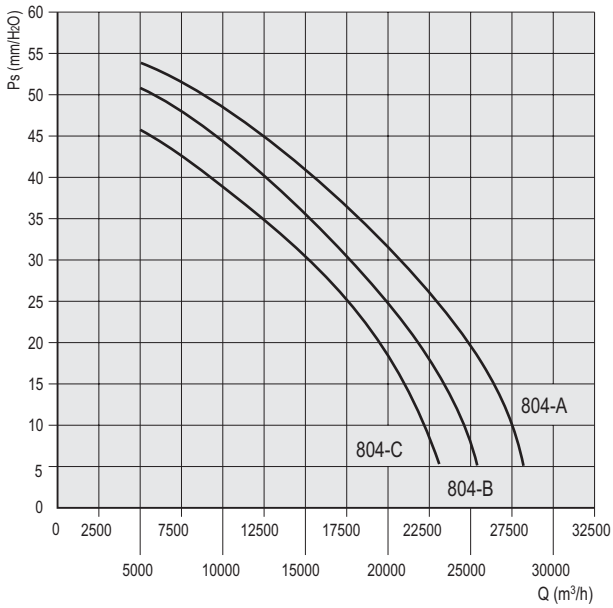

CC 80 (6 pólus /poles)

Típus Type	Modell Model	U	P	Pm (kW)	In max (A)	IP/CL	Mot. (Gr)	Lp dB(A)
CC	806/A	T	6	1,5	4,2	55/F	100L	70
CC	806/B	T	6	1,1	3,4	55/F	90L	69
CC	806/C	T	6	1,1	3,4	55/F	90L	67
CC-EX	806/B	T	6	1,1	2,9	55/F	90L	69

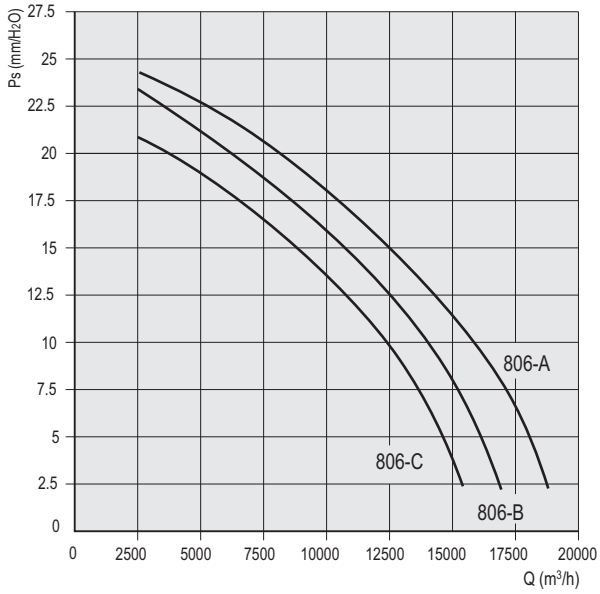

CC 80 (8 pólus /poles)

Típus Type	Modell Model	U	P	Pm (kW)	In max (A)	IP/CL	Mot. (Gr)	Lp dB(A)
CC	808/A	T	8	0,55	2,3	55/F	90L	64
CC	808/B	T	8	0,55	1,6	55/F	90L	63
CC	808/C	T	8	0,37	1,6	55/F	90S	61
CC-EX	808/B	T	8	0,55	1,98	55/F	90L	63

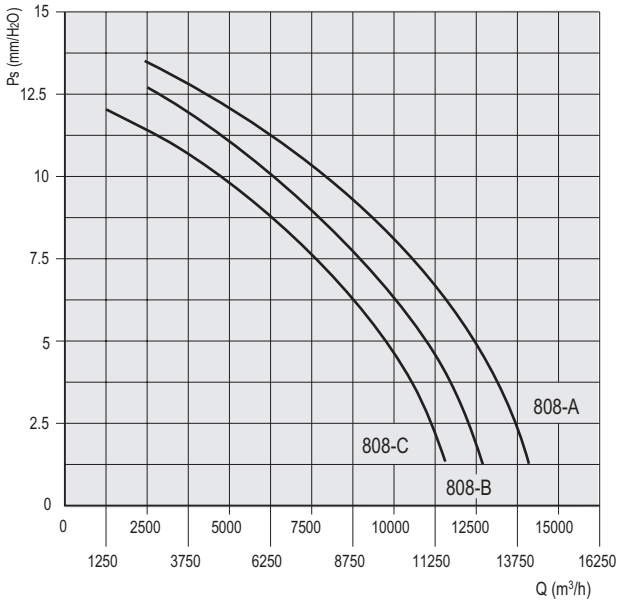

Frekvencia 50 Hz - Levegő hőmérséklet 15°C – Légnyomás 760 mm Hg – Levegő fajsúlya 1,22 Kg/m3
Frequency 50Hz – Air temperature 15°C – Barometric pressure 760 mm Hg – Air specific weight 1,22 Kg/m3

CC 90 (4 pólus /poles)

Típus Type	Modell Model	U	P	Pm (kW)	In max (A)	IP/CL	Mot. (Gr)	Lp dB(A)
CC	904/A	T	4	9,2	17,3	55/F	132M	86
CC	904/B	T	4	7,5	15,4	55/F	132M	85
CC	904/C	T	4	5,5	12	55/F	132S	83
CC-EX	904/B	T	4	7,5	15,7	55/F	132M	85

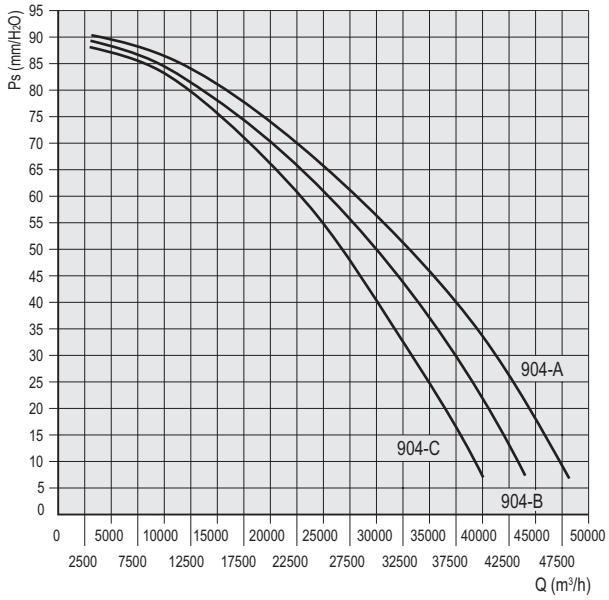

4

CC 90 (6 pólus /poles)

Típus Type	Modell Model	U	P	Pm (kW)	In max (A)	IP/CL	Mot. (Gr)	Lp dB(A)
CC	906/A	T	6	3,0	7,2	55/F	132M	75
CC	906/B	T	6	2,2	5,32	55/F	112M	74
CC	906/C	T	6	2,2	5,1	55/F	112M	72
CC-EX	906/B	T	6	2,2	5,6	55/F	112M	74

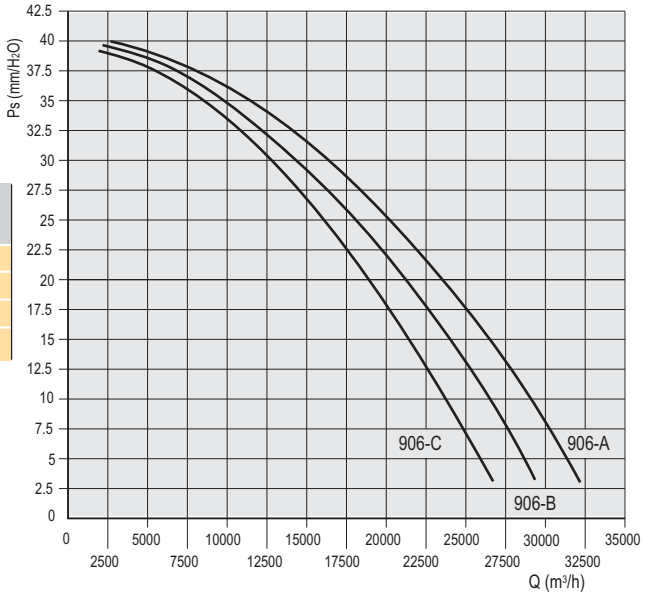

CC 90 (8 pólus /poles)

Típus Type	Modell Model	U	P	Pm (kW)	In max (A)	IP/CL	Mot. (Gr)	Lp dB(A)
CC	908/A	T	8	1,5	4,5	55/F	112M	68
CC	908/B	T	8	1,1	4,1	55/F	100L	67
CC	908/C	T	8	1,1	4	55/F	100L	65
CC-EX	908/B	T	8	1,1	3,99	55/F	100L	67

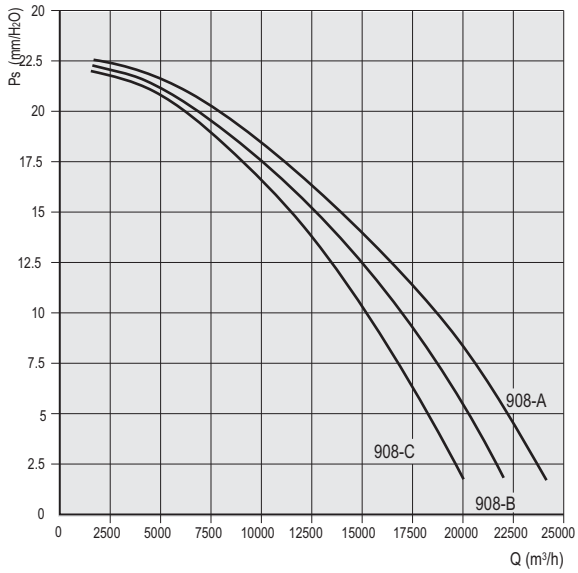

Frekvencia 50 Hz - Levegő hőmérséklet 15°C – Légnyomás 760 mm Hg – Levegő fajsúlya 1,22 Kg/m3
Frequency 50Hz – Air temperature 15°C – Barometric pressure 760 mm Hg – Air specific weight 1,22 Kg/m3

CC 100 (4 pólus /poles)

Típus Type	Modell Model	U	P	Pm (kW)	In max (A)	IP/CL	Mot. (Gr)	Lp dB(A)
CC	1004/A	T	4	15	29	55/F	160L	91
CC	1004/B	T	4	9,2	17,3	55/F	132M	88
CC	1004/C	T	4	7,5	15,4	55/F	132M	86
CC-EX	1004/B	T	4	11	21	55/F	160M	88

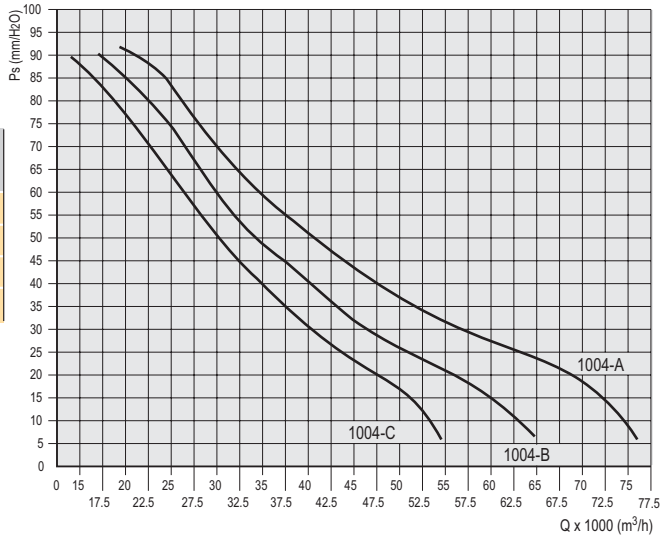

4

CC 100 (6 pólus /poles)

Típus Type	Modell Model	U	P	Pm (kW)	In max (A)	IP/CL	Mot. (Gr)	Lp dB(A)
CC	1006/A	T	6	5,5	13,5	55/F	132M	80
CC	1006/B	T	6	4	10	55/F	132M	78
CC	1006/C	T	6	3	7,5	55/F	132S	76
CC-EX	1006/B	T	6	4	9,6	55/F	132M	78

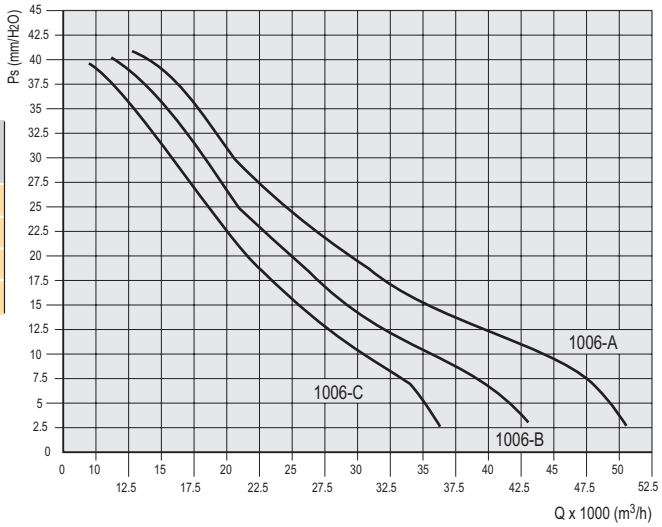

CC 100 (8 pólus /poles)

Típus Type	Modell Model	U	P	Pm (kW)	In max (A)	IP/CL	Mot. (Gr)	Lp dB(A)
CC	1008/A	T	8	2,2	6,8	55/F	132S	74
CC	1008/B	T	8	1,5	4,5	55/F	112M	71
CC	1008/C	T	8	1,1	4	55/F	100L	70
CC-EX	1008/B	T	8	1,5	4,2	55/F	112M	71

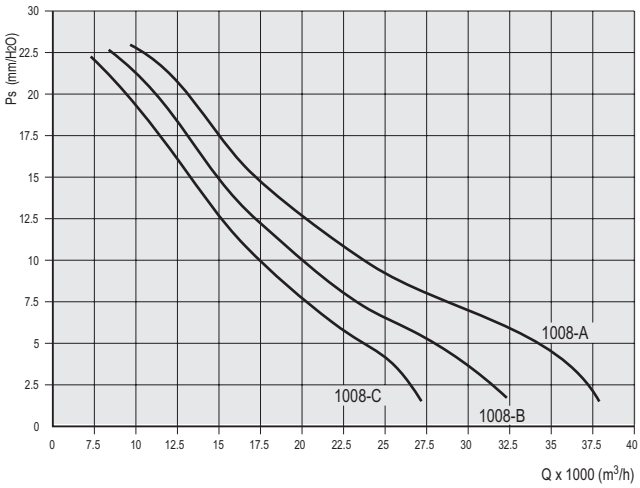

Frekvencia 50 Hz - Levegő hőmérséklet 15°C – Légnyomás 760 mm Hg – Levegő fajsúlya 1,22 Kg/m3
Frequency 50Hz – Air temperature 15°C – Barometric pressure 760 mm Hg – Air specific weight 1,22 Kg/m3

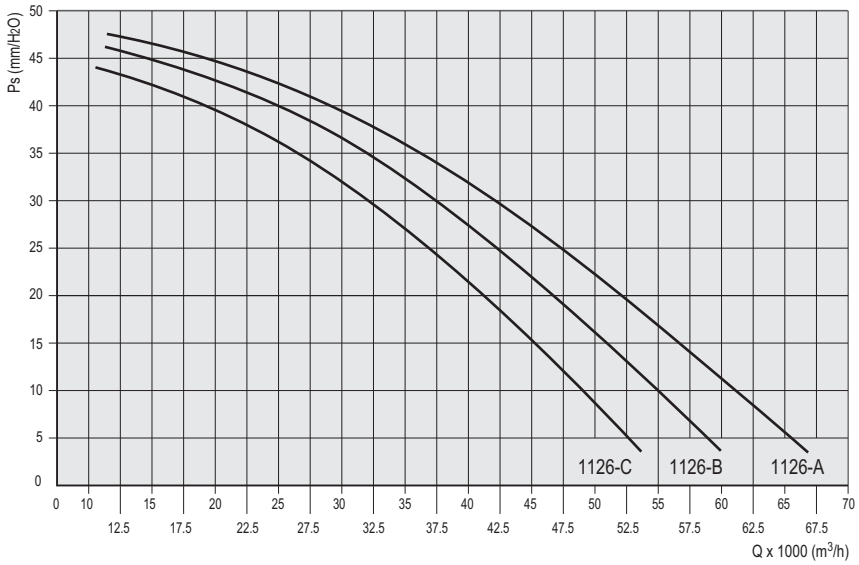

CC 112 (6 pólus/poles)

Típus Type	Modell Model	U	P	Pm (kW)	In max (A)	IP/CL	Mot. (Gr)	Lp dB(A)
CC	1126/A	T	6	7,5	17	55/F	160M	83
CC	1126/B	T	6	5,5	13,5	55/F	132M	81
CC	1126/C	T	6	5,5	13,5	55/F	132M	79

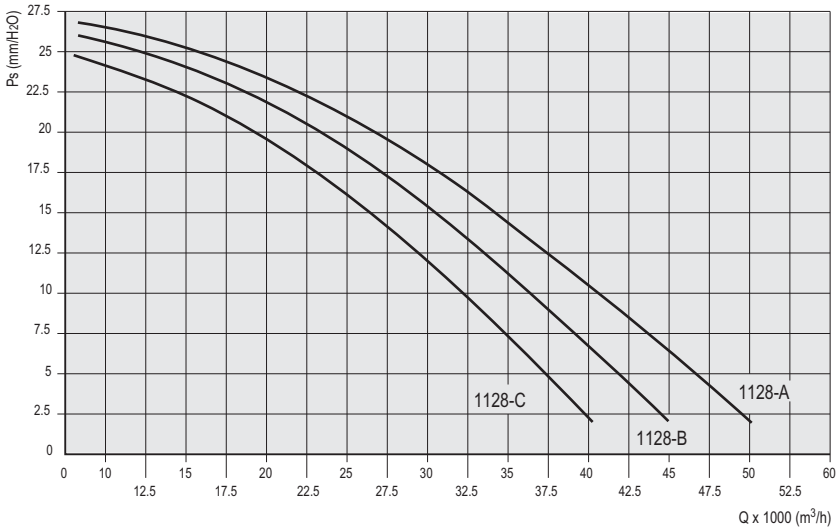

CC 112 (8 pólus /poles)

Típus Type	Modell Model	U	P	Pm (kW)	In max (A)	IP/CL	Mot. (Gr)	Lp dB(A)
CC	1128/A	T	8	3	8,9	55/F	132M	76
CC	1128/B	T	8	2,2	6,8	55/F	132S	74
CC	1128/C	T	8	2,2	6,8	55/F	132S	72

Frekvencia 50 Hz - Levegő hőmérséklet 15°C – Légnyomás 760 mm Hg – Levegő fajsúlya 1,22 Kg/m3
Frequency 50Hz – Air temperature 15°C – Barometric pressure 760 mm Hg – Air specific weight 1,22 Kg/m3

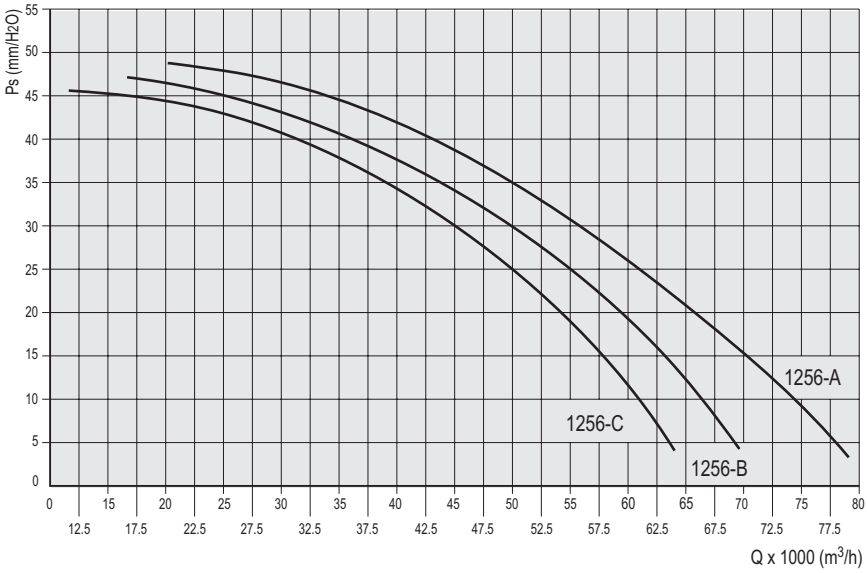

CC 125 (6 pólus /poles)

Típus Type	Modell Model	U	P	Pm (kW)	In max (A)	IP/CL	Mot. (Gr)	Lp dB(A)
CC	1256/A	T	6	11	22,5	55/F	160L	87
CC	1256/B	T	6	7,5	17,0	55/F	160M	84
CC	1256/C	T	6	5,5	13,5	55/F	132M	82

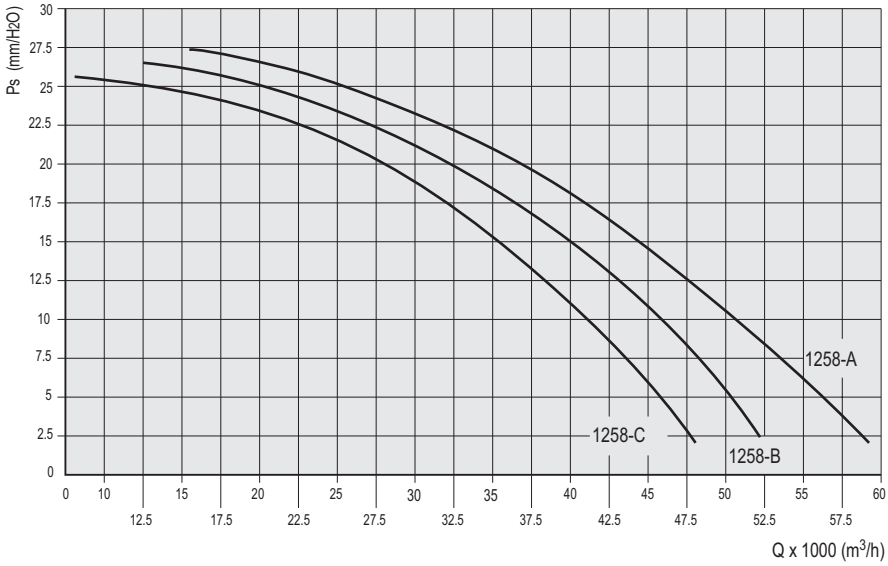

CC 125 (8 pólus /poles)

Típus Type	Modell Model	U	P	Pm (kW)	In max (A)	IP/CL	Mot. (Gr)	Lp dB(A)
CC	1258/A	T	8	4	10,3	55/F	160M	79
CC	1258/B	T	8	3	8,9	55/F	132M	76
CC	1258/C	T	8	2,2	6,8	55/F	132S	74

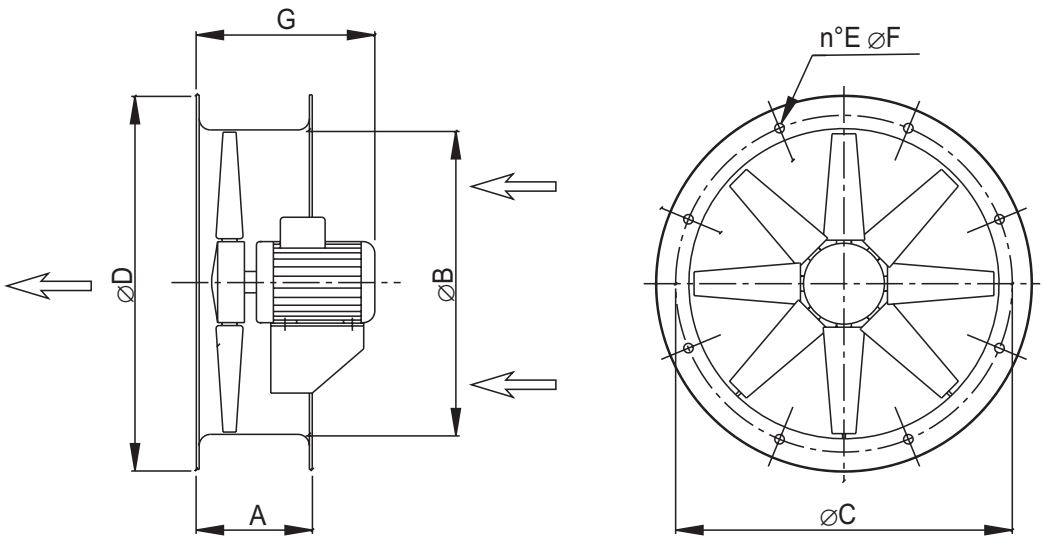

4

Típus/Type	A	∅B	∅C	∅D	E	∅F	G	Kg
CC 31	200	310	355	395	8	10	380	22
CC 35	200	350	395	446	8	10	380	25
CC 40	230	400	450	496	8	12	430	30
CC 45	230	450	500	546	8	12	430	38
CC 50	250	500	560	598	12	12	440	39
CC 56	250	560	620	658	12	12	440	42
CC 63	250	630	690	730	12	12	470	52
CC 71	250	710	770	810	16	12	520	66
CC 80	350	800	860	910	16	12	580	125
CC 90	350	900	970	1030	16	16	680	180
CC 100	350	1000	1070	1130	16	16	750	215
CC 112	350	1120	1190	1250	20	16	750	205
CC 125	350	1250	1320	1380	20	16	750	235

Méretek mm-ben Dimensions in mm

CCpro TOLDAT

A hosszúházas összeállítás a CCpro toldattal a motor és a járókerék teljes takarása miatt a légcsatorna tetszőleges helyére behelyezető. Rögzítőkkel ellátott acéllemezből készült megfelelve az UNI ISO6580-EUROVENT1/2 szabványnak.
Külső hatásoknak ellenálló epoxi bevonat, közgyűrűvel ellátott.

CCpro EXTENSION
it allows the assembly, also at site, of the long casing version with impeller and motor completely enclosed in the fan casing. Manufactured in steel sheet, with fixing flanges according to UNI ISO6580 – EUROVENT1/2 standard. Protected against atmospheric agents by epoxy-paint. Fitted with an inspection door as standard.

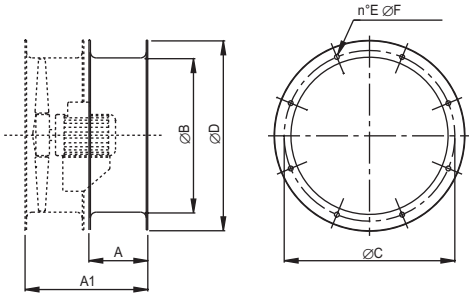

Típus/Type	A	A1	ØB	ØC	ØD	E	ØF	kg
CCpro 31	180	380	315	355	395	8	10	4
CCpro 35	180	380	350	395	446	8	10	5
CCpro 40	200	430	400	450	496	8	12	6
CCpro 45	200	430	450	500	546	8	12	7
CCpro 50	200	450	500	560	598	12	12	8
CCpro 56	200	450	560	620	658	12	12	9
CCpro 63	240	490	630	690	730	12	12	11
CCpro 71	280	530	710	770	810	16	12	13
CCpro 80	240	590	800	860	910	16	12	20
CCpro 90	340	690	900	970	1030	16	16	31
CCpro 100	410	760	1000	1070	1130	16	16	39
CCpro 112	410	760	1120	1190	1250	20	16	44
CCpro 125	410	760	1250	1320	1380	20	16	50

Méretek mm-ben/Dimensions in mm

BEÖMLŐ OLDALI LÉGTERELŐ CCbo

Ha nincs csővezetékhez kapcsolva, akkor ezzel a ventilátor nagyobb hatékonyságú.Rögzítővel ellátott acéllemezből készül megfelelve az UNI ISO6580-EUROVENT1/2 szabványnak. Külső hatásoknak ellenálló epoxi bevonat.

INLET CONE CCbo
It allows a greater fan efficiency in case of non ducted intake. Manufactured in steel sheet, with a flange according to UNI ISO6580 – EUROVENT1/2 standard for fan casing matching and with an aerodynamically shaped inlet cone. Protected against atmospheric agents by epoxy paint.

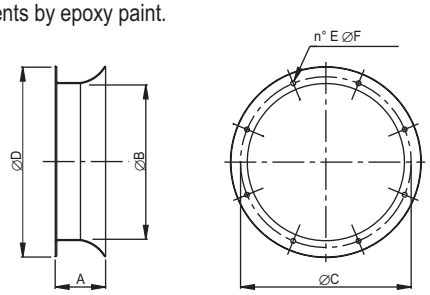

Típus/Type	A	ØB	ØC	ØD	E	ØF	kg
CCbo 31	135	315	355	395	8	10	2
CCbo 35	135	350	395	446	8	10	3
CCbo 40	135	400	450	496	8	12	4
CCbo 45	135	450	500	546	8	12	5
CCbo 50	135	500	560	598	12	12	6
CCbo 56	135	560	620	658	12	12	6
CCbo 63	135	630	690	730	12	12	7
CCbo 71	170	710	770	810	16	12	11
CCbo 80	200	800	860	910	16	12	13
CCbo 90	250	900	970	1030	16	16	18
CCbo 100	250	1000	1070	1130	16	16	20
CCbo 112	300	1120	1190	1250	20	16	23
CCbo 125	300	1250	1320	1380	20	16	25

Méretek mm-ben/Dimensions in mm

FLEXIBILIS CSATLAKOZÓ ELEM CCga

Meggátolja a rezgéseket a csőrendszer mentén.
Két acéllemezes rögzítővel, valamint flexibilis szövetből készül megfelelve az UNI ISO6580-EUROVENT1/2 szabványnak.
Működési hőmérséklet -30°C és +80 °C közötti.
Elemek külső hatásoknak ellenálló epoxi szinterezett acéllemezből készülnek. Speciális kivitelben különböző hőmérsékletekre.Lásd 14 old.

FLEXIBLE CONNECTION CCga
It prevents from propagation of vibrations along the duct. Manufactured with two flanges in steel sheet, according to UNI ISO6580 – EUROVENT1/2 standard for fixing to the case, and a sturdy flexible texture. Working temperatures –30°C +80°C. Components in steel sheet protected against atmospheric agents by epoxy paint. Special executions are foreseen for different working temperatures.

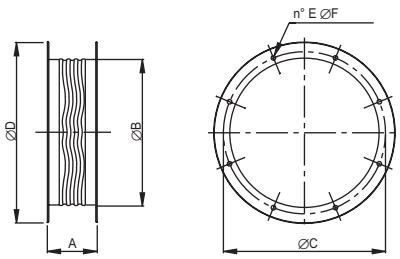

Típus/Type	A	ØB	ØC	ØD	E	ØF	kg
CCga 31	200	315	355	395	8	10	5
CCga 35	200	350	395	446	8	10	6
CCga 40	200	400	450	496	8	12	7
CCga 45	200	450	500	546	8	12	8
CCga 50	200	500	560	598	12	12	9
CCga 56	200	560	620	658	12	12	10
CCga 63	200	630	690	730	12	12	11
CCga 71	200	710	770	810	16	12	13
CCga 80	200	800	860	910	16	12	21
CCga 90	200	900	970	1030	16	16	23
CCga 100	200	1000	1070	1130	16	16	26
CCga 112	200	1120	1190	1250	20	16	29
CCga 125	200	1250	1320	1380	20	16	32

Méretek mm-ben/Dimensions in mm

VÉDŐRÁCSOK CCr/CCrc

Ventilátor forgó részeivel való kontaktus elkerülésére szolgálnak.Külső hatásoknak ellenálló acéllemezből készül megfelelve az UNI9219-EUROVENT1/3 szabványnak.
CCr: sima verzió (hosszabb házra és rövid házra járókerék oldalán).
CCrc: kónuszos védőrács (rövid házra motor oldalán).

PROTECTION CCr/CCrc guards
They safeguard from the casual contact with moving parts of the fan. Manufactured in steel rod according to UNI9219 – EUROVENT1/3 standard and protected against atmospheric agents.
CCr: flat version (for long casing and short casing on impeller side),
CCrc: conic version (short casing version on motor side).

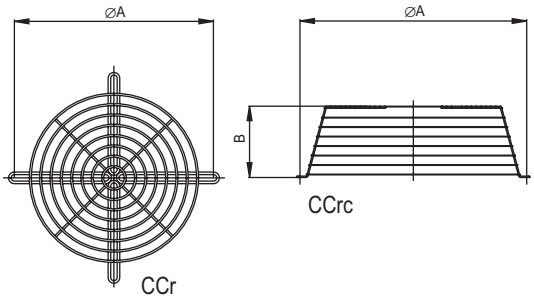

Típus/Type	⌀A	kg
CCr 31	355	0,6
CCr 35	395	0,7
CCr 40	450	0,8
CCr 45	500	1,0
CCr 50	560	1,3
CCr 56	620	1,6
CCr 63	690	1,9
CCr 71	770	2,2
CCr 80	860	3,0
CCr 90	970	3,4
CCr 100	1070	3,5
CCr 112	1190	4,0
CCr 125	1320	4,5

Típus/Type	⌀A	B	kg
CCrc 31	355	115	1
CCrc 35	395	115	1,1
CCrc 40	450	115	1,3
CCrc 45	500	115	1,5
CCrc 50	560	115	1,8
CCrc 56	620	115	2,2
CCrc 63	690	115	3
CCrc 71	770	150	4,5
CCrc 80	860	150	5,8
CCrc 90	970	305	7
CCrc 100	1070	305	8,5
CCrc 112	1190	305	10
CCrc 125	1320	305	11

4

VENTILÁTOR RÖGZÍTŐ LÁB CCst

Ventilátor rögzítését teszik lehetővé. Külső hatásoknak ellenálló acéllemezből keszül.

SUPPORT FEET CCst
They allow the anchorage of the fan. Manufactured in steel sheet and protected against atmospheric agents.

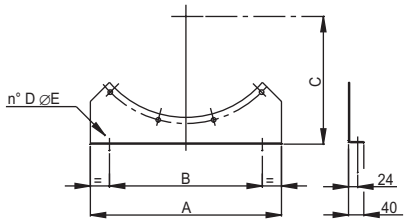

Típus/Type	A	B	C	D	⌀E	kg
CCst 31	320	200	280	2	10	1
CCst 35	350	250	300	2	10	1
CCst 40	400	300	320	2	10	1
CCst 45	450	350	350	2	10	1,2
CCst 50	500	400	380	2	10	1,8
CCst 56	560	460	410	2	10	2,0
CCst 63	630	480	450	2	10	2,2
CCst 71	710	550	490	2	10	2,5
CCst 80	800	660	540	3	14	3,0
CCst 90	900	760	600	3	14	3,5
CCst 100	1000	860	640	3	14	4,0
CCst 112	1120	980	710	3	14	5,0
CCst 125	1250	950	770	3	14	7,5

Mátetek mm-ben/Dimensions in mm

ELLENKARIMA - CCf

COUNTER FLANGE – CCf

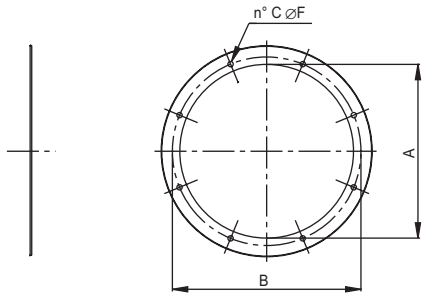

Típus/Type	⌀A	⌀B	C	⌀D	kg
CCf 31	315	355	8	10	1,2
CCf 35	350	395	8	10	1,5
CCf 40	400	450	8	12	1,7
CCf 45	450	500	8	12	1,9
CCf 50	500	560	12	12	2,1
CCf 56	560	620	12	12	2,4
CCf 63	630	690	12	12	2,7
CCf 71	710	770	16	12	3,3
CCf 80	800	860	16	12	3,7
CCf 90	900	970	16	16	4,7
CCf 100	1000	1070	16	16	5,2
CCf 112	1120	1190	20	16	6,5
CCf 125	1250	1320	20	16	8

Méretek mm-ben/Dimensions in mm

CSATLAKOZÓ KARIMA - CCfc

COUNTER FLANGE WITH COLLAR – CCfc

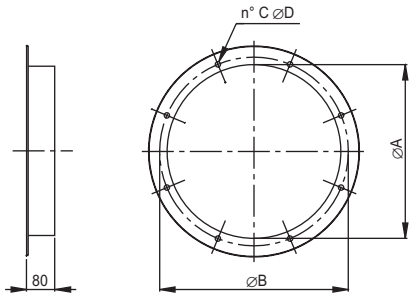

Típus	⌀A	⌀B	C	⌀D	kg
CCfc 31	315	355	8	10	1,2
CCfc 35	350	395	8	10	1,5
CCfc 40	400	450	8	12	1,7
CCfc 45	450	500	8	12	2
CCfc 50	500	560	12	12	2,2
CCfc 56	560	620	12	12	2,5
CCfc 63	630	690	12	12	2,9
CCfc 71	710	770	16	12	3,3
CCfc 80	800	860	16	12	3,8
CCfc 90	900	970	16	16	4,2
CCfc 100	1000	1070	16	16	5
CCfc 112	1120	1190	20	16	5,8
CCfc 125	1250	1320	20	16	6,5

Méretek mm-ben/Dimensions in mm

HANGCSILLAPÍTÓK - CCsa/CCsb

CCs hangcsillapítók két verzióban kaphatók:ütközőelemmel (CCsb), vagy ütközőelem nélkül (CCsa).
Az ütközőelem nagyobb zajelnyelést tesz lehetővé, viszont teljesítmény veszteséget okoz. Mindkét esetben bemenő vagy kimenő nyílásra lehet rögzíteni. A CCsa sorozat nem változtatja meg nagy mértékben a ventilátor teljesítményét (tartomány/nyomás). A CCsb sorozat teljesítmény veszteséget okoz a 17old. ábrájának megfelelően. Hangcsillapítók beömlő oldali szereléséhez szükséges a csővezeték hosszának figyelembe vétele, legalább egy átmérős, melyet a hangcsillapító és a ventilátor közé kell beilleszteni. Standard hosszúság egyenlő az átmérővel (b), de igény szerint biztosítani lehet az átmérő 1,5 és 2-szeres hosszára. Ezek a hangcsillapítók horganyzott acélból készülnek. A belső rész és az acél ütközőelem ásványi szövettel van bélelve a zajelnyelés nagyobb hatékonysága érdekében. Működési hőmérséklete –40°C és +150°C közötti, a maximális nyomás 1000mm/H2O értékű.

4

CYLINDRICAL SILENCERS - CCsa/CCsb

The cylindrical silencers CCs are available in two versions, without pod (CCsa) and with pod (CCsb) , the presence of the pod allows a greater attenuation of the noise but produces a load loss in the plant. Both the versions can be fixed to the corresponding flange of the CC in inlet and outlet. The CCsa series doesn't change the performances (range/ pressure) of the fan in relevant way. The CCsb series involves a loss of load according to the diagram of page 17. For the installation of this silencer in inlet it is necessary to foresee a duct length of minimum one diameter to be inserted between the silencer itself and the fan. The standard length is equal to the (b) diameter, but upon request it is possible to provide versions with length of 1,5 and 2 times diameter (b). These silencers are manufactured completely in galvanized steel. The internal part and the pod in punctured sheet with the purpose to allow the effectively action of the sound proof mattress in mineral wool. The working temperature is included from -40 and +150°C and the maximum pressure corresponds to 1000 mm/H2O.

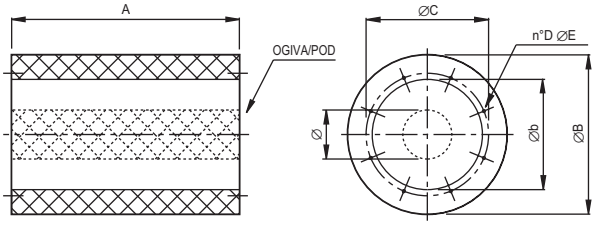

Típus/Type CCsa/CCsb	⌀B	⌀b	⌀C	D	⌀E	⌀F
31	455	315	355	8	M8	150
35	495	355	395	8	M8	150
40	540	400	450	8	M10	195
45	610	450	500	8	M10	195
50	660	500	560	12	M10	250
56	720	560	620	12	M10	250
63	790	630	690	12	M10	300
71	870	710	770	16	M10	380
80	1000	800	860	16	M10	380
90	1100	900	970	16	M12	380
100	1200	1000	1070	16	M12	655
112	1320	1120	1190	20	M12	655
125	1450	1250	1320	20	M12	655

Méretek mm-ben/Dimensions in mm

CCsa: ütközőelem nélkül /without pod

Típus/Type CCsa	A 1⌀	kg	A 1,5⌀	kg	A 2⌀	kg
31	315	8	470	11	630	14
35	350	10	525	14	700	17
40	400	12	600	17	800	21
45	450	15	675	20	900	24
50	500	18	750	25	1000	32
56	560	21	840	28	1120	35
63	630	24	945	33	1260	43
71	710	35	1065	49	1420	63
80	800	43	1200	61	1600	79
90	900	70	1350	94	1800	112
100	1000	113	1500	137	2000	161
112	1120	130	1680	154	2240	178
125	1250	152	1875	185	2500	213

Méretek mm-ben/Dimensions in mm

CCsb: ütközőelemmel / with pod

Típus/Type CCsb	A 1⌀	kg	A 1,5⌀	kg	A 2⌀	kg
31	315	10	470	14	630	16
35	350	12	525	16	700	18
40	400	14	600	21	800	26
45	450	17	675	24	900	29
50	500	23	750	32	1000	39
56	560	28	840	37	1120	44
63	630	32	945	44	1260	55
71	710	44	1065	62	1420	78
80	800	56	1200	79	1600	101
90	900	130	1350	153	1800	175
100	1000	143	1500	180	2000	216
112	1120	165	1680	202	2240	238
125	1250	193	1875	240	2500	282

Méretek mm-ben/Dimensions in mm

CCsa: ütközőelem nélkül / without pod

A= 1 x ⌀b

Típus/Type CCsa	Zajelnyelés spektrumának értéke (Hz) dB-ben kifejezve Octave spectium (Hz) of noise attenuation in dB					
	125	250	500	1K	2K	4K
31	1	3	8	14	9	8
35	0	3	9	14	10	8
40	0	4	10	13	8	8
45	1	4	12	12	9	6
50	0	4	13	11	9	6
56	0	4	14	11	8	5
63	1	5	14	10	9	5
71	1	5	12	9	7	5
80	3	7	9	8	6	5
90	3	7	13	8	6	5
100	3	8	12	8	4	4
112	3	8	13	7	5	4
125	3	9	13	7	4	4

CCsb: ütközőelemmel / with pod

A= 1 x ⌀b

Típus/Type CCsb	Zajelnyelés spektrumának értéke (Hz) dB-ben kifejezve Octave spectium (Hz) of noise attenuation in dB					
	125	250	500	1K	2K	4K
31	1	4	9	16	17	13
35	0	4	11	22	21	15
40	1	4	11	20	18	14
45	1	6	14	21	19	13
50	2	5	13	20	16	11
56	1	6	15	21	17	11
63	1	6	15	19	16	10
71	2	7	15	20	18	12
80	3	9	12	17	15	9
90	4	8	15	16	11	8
100	8	14	20	24	21	14
112	6	13	20	21	14	8
125	7	12	18	19	10	6

A= 1,5 x ⌀b

Típus/Type CCsa	Zajelnyelés spektrumának értéke (Hz) dB-ben kifejezve Octave spectium (Hz) of noise attenuation in dB					
	125	250	500	1K	2K	4K
31	2	5	12	19	13	11
35	0	5	12	21	13	11
40	1	5	14	19	12	10
45	1	6	17	17	13	9
50	1	6	18	17	12	9
56	2	7	20	15	11	8
63	2	7	20	14	12	8
71	2	7	18	11	9	6
80	5	10	13	12	9	7
90	5	11	16	11	7	7
100	5	12	17	10	6	6
112	5	12	18	8	6	5
125	6	12	17	8	5	5

A= 1,5 x ⌀b

Típus/Type CCsb	Zajelnyelés spektrumának értéke (Hz) dB-ben kifejezve Octave spectium (Hz) of noise attenuation in dB					
	125	250	500	1K	2K	4K
31	4	5	13	23	26	18
35	1	7	15	33	32	22
40	2	6	15	31	27	19
45	2	7	19	31	28	18
50	3	7	19	29	24	14
56	3	9	22	32	27	15
63	2	9	22	29	23	14
71	3	11	22	31	25	13
80	6	13	18	26	22	12
90	5	12	20	24	16	10
100	10	22	30	37	29	16
112	10	19	29	33	20	11
125	10	18	28	29	14	9

A= 2 x ⌀b

Típus/Type CCsa	Zajelnyelés spektrumának értéke (Hz) dB-ben kifejezve Octave spectium (Hz) of noise attenuation in dB					
	125	250	500	1K	2K	4K
31	6	6	16	26	17	13
35	2	6	15	25	16	12
40	2	7	18	24	15	12
45	1	7	21	21	15	10
50	2	8	23	21	14	11
56	1	9	24	19	14	10
63	2	9	25	17	14	10
71	4	9	24	14	11	8
80	6	13	22	14	10	9
90	6	14	23	13	9	7
100	6	16	23	12	7	7
112	6	15	23	10	7	6
125	8	17	22	10	6	6

A= 2 x ⌀b

Típus/Type CCsb	Zajelnyelés spektrumának értéke (Hz) dB-ben kifejezve Octave spectium (Hz) of noise attenuation in dB					
	125	250	500	1K	2K	4K
31	6	7	17	32	33	22
35	2	8	19	40	39	27
40	2	9	20	37	35	23
45	3	10	23	39	36	21
50	3	10	24	38	32	18
56	2	12	27	41	35	18
63	3	11	27	37	29	15
71	5	14	29	41	32	18
80	6	16	29	35	26	15
90	7	17	30	34	20	12
100	13	28	39	47	38	19
112	14	26	36	42	24	13
125	13	25	35	37	17	11

Figyelem : ütközőelem nélkül (CCsa) elhanyagolható a teljesítmény vesztesség.
Note: without pod (CCsa) loss charge irrelevant

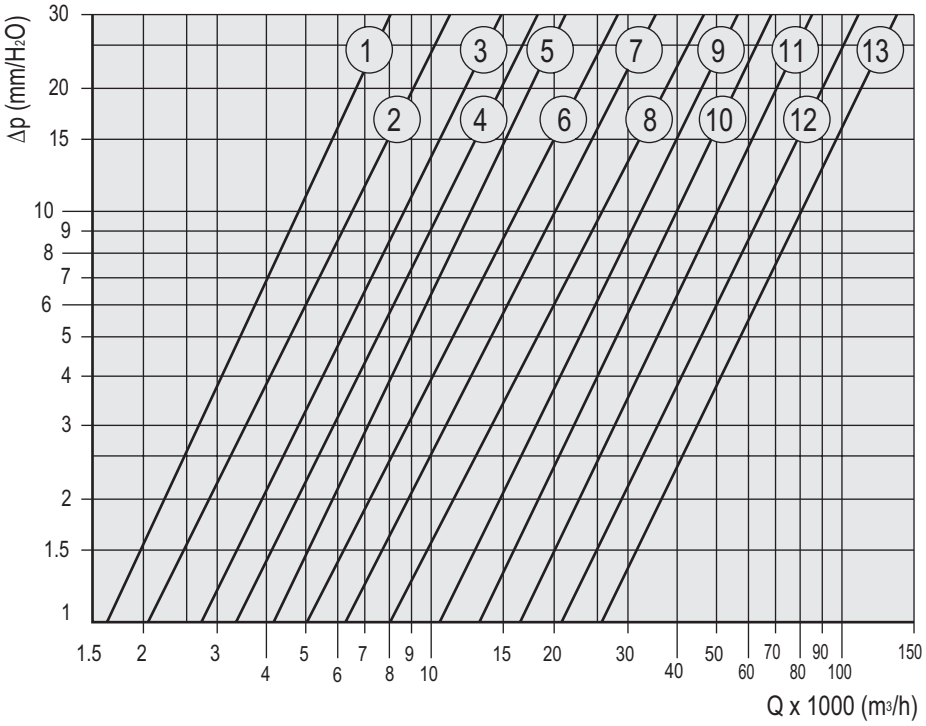

Típus/Type	n°
CCsb 31	1
CCsb 35	2
CCsb 40	3
CCsb 45	4
CCsb 50	5
CCsb 56	6
CCsb 63	7
CCsb 71	8
CCsb 80	9
CCsb 90	10
CCsb 100	11
CCsb 112	12
CCsb 125	13

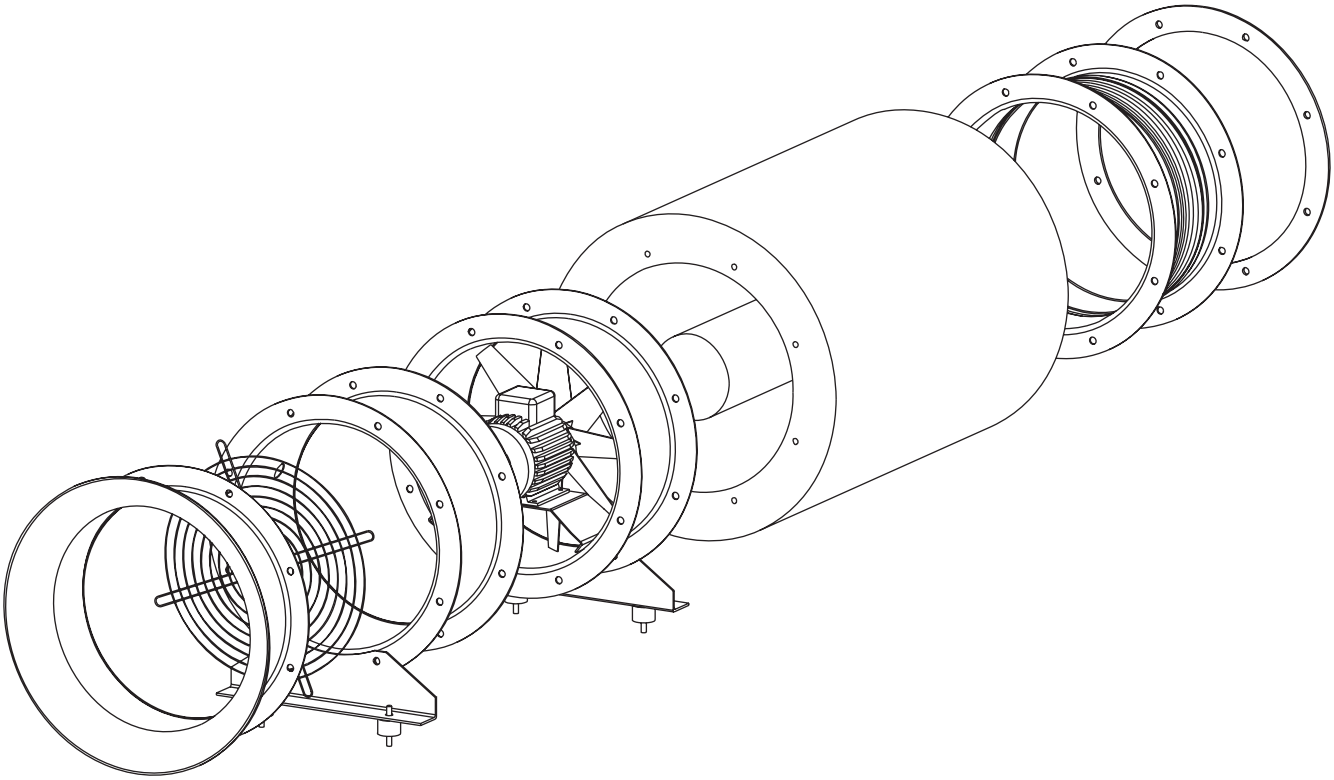

CCT

Ékszíjhajtású axiális csőventilátorok
Belt drive ducted axial fans

4

ÁLTALÁNOS LEÍRÁS:

A CCT sorozat tagjai olyan helyeken alkalmazandók, ahol a sűrű füst, por, magas nedvességtartalom vagy éghető oldószerek (pl. festőüzemekben) miatt a motornak a légáramon kívül kell elhelyezkednie. Műanyag lapátokkal rendelkeznek, a működési hőmérséklet -20°C és +60°C között változhat.

KIALAKÍTÁS:

- Ház acél lemezből UNI ISO 6580 EUROVENT1/2 szabvány szerinti karimákkal. Epoxi alapú felületkezelés.
- Műanyag előrehajtott lapátok, öntött alumínium agy, állítható szögállás.

Járókerék csapágyazás karbantartásmentes, bonthatatlan tömítésű golyóscsapággyal.
- 9 típusú összeállítás (ékszíjhajtás házra szerelt motorral), légáramlás a motortól járókerék irányába.
- Háromfázisú- vagy egyfázisú aszinkron motor megfelelve az IEC34-IEC72 és 89/392 EEC-89/336 EEC-73/23 EEC nemzetközi szabványoknak, CE minősítésű, IP55, F osztályú. Alkalmasak az S1 üzemmódra (folyamatos működés állandó terhelésnél).

KIEGÉSZÍTŐK:

- Biztonsági rács (CCr).
- Flexibilis csatlakozó (CCga).
- Ventilátor rögzítő láb (CCst).
- Beömlő oldali légterelő CCbo.
- Hangcsillapítók ütközőelemmel vagy ütközőelem nélkül három méretben (CCsa, CCsb).
- Karimák (CCf).

IGÉNY SZERINT:

- Standardtól eltérő teljesítmény és méretek felhasználói igény szerint.
- 12-es kialakítás (motor házhoz rögzítve).
- Járókerék és lapát öntött alumíniumból, állítható szögállás.
- Horganyzott kivitelű ház, amely a környezeti hatásoknak ellenálló.
- Robbanásbiztos három- vagy egyfázisú aszinkron motor EEx-d IIB T3 megfelel az IEC34-IEC72 és 89/392 EEC-89/336 EEC-73/23 EEC, IEC79 nemzetközi szabványoknak, valamint CESI, CE minősítésű, IP55, F osztályú (CCT-ATEX).

GENERAL DESCRIPTION

The CCT series is ideal for drying plants, painting, intake or exhaust of air rich of smoke, dust and humidity and for all the applications where it is necessary having the motor not lapped by the air flow. The working temperature is included between –20°C and +60°C.

CONSTRUCTION

- Casing in steel sheet with fixing flanges according to UNI ISO 6580 – EUROVENT1/2 standard. Protected against atmospheric agents by epoxy paint.
- Impeller with aerofoil profile blades in plastic resins and die-cast aluminium hub. Adjustable pitch angle in still position. Mounted on a cast iron mono-block, with ball bearings.
- Execution 9 (belt drive version with motor supported by the case in position 0), airflow from mono-block to impeller.
- Asynchronous three-phase or single-phase motor according to international standards IEC34 - IEC72 and 89/392 EEC-89/336 EEC-73/23 EEC, CE marked, B3, IP55, class F. S1 service (continuous working at constant load)

ACCESSORIES

- Flat protection guard (CCr).
- Flexible connection (CCga).
- Fixing brackets (CCst).
- Inlet cone (CCbo).
- Silencers with or without pod in three different lengths (CCsa and CCsb).
- Counter flanges (CCf).

UPON REQUEST

- Performances and diameters different from standard.
- Execution 12, with motor fixed on basement.
- Aerofoil profile impeller, completely in die-cast aluminium and variable pitch angle.
- Casing protected against atmospheric agents by hot-dip galvanizing.
- Explosion proof version, asynchronous three-phase or single-phase motor EEx-d IIB T3 to international standards IEC34-IEC72 and 89/392 EEC - 89/336 EEC-73/23 EEC, IEC79 , with CESI certificate and CE marked. IP55, class F (CCT-ATEX)

TELJESÍTMÉNY / PERFORMANCE

Frekvencia 50 Hz - Levegő hőmérséklet 15°C – Légnyomás 760 mm Hg – Levegő fajsúlya 1,22 Kg/m3
Frequency 50Hz – Air temperature 15°C – Barometric pressure 760 mm Hg – Air specific weight 1,22 Kg/m3

Fontos :az ábrán szabványos modellekre 1:1 áttételi aránnyal. Más követelményekre (átmérő, rpm, teljesítmény), lépjen kapcsolatba technikai részlegünkkel.

Note: the table lists the standard models with transmission rate 1:1. For other demands (diameters, rpm, performances), contact our technical service.

Típus Type	Modell Model	U	P	Pm (kW)	In max (A)	IP/CL	Mot. (Gr)	Lp dB(A)
CCT	404	T	4	0,37	1,5	55/F	71	62
CCT	504	T	4	0,75	2,5	55/F	80	68
CCT	714	T	4	3	6,7	55/F	100L	78
CCT	804	T	4	5,5	13	55/F	132S	82
CCT	904	T	4	7,5	16	55/F	132M	87
CCT	1006	T	6	4	11	55/F	132M	81

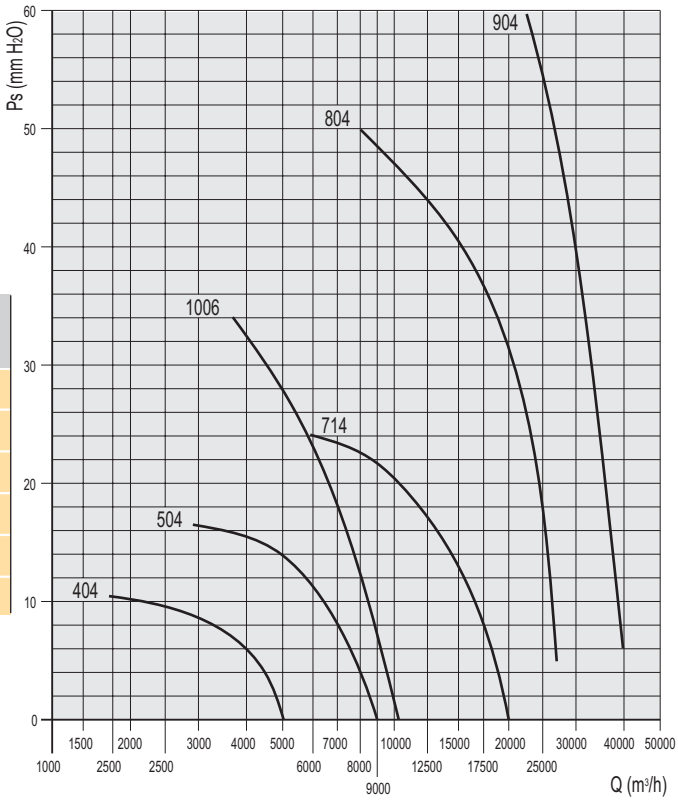

MÉRETEK / DIMENSIONS

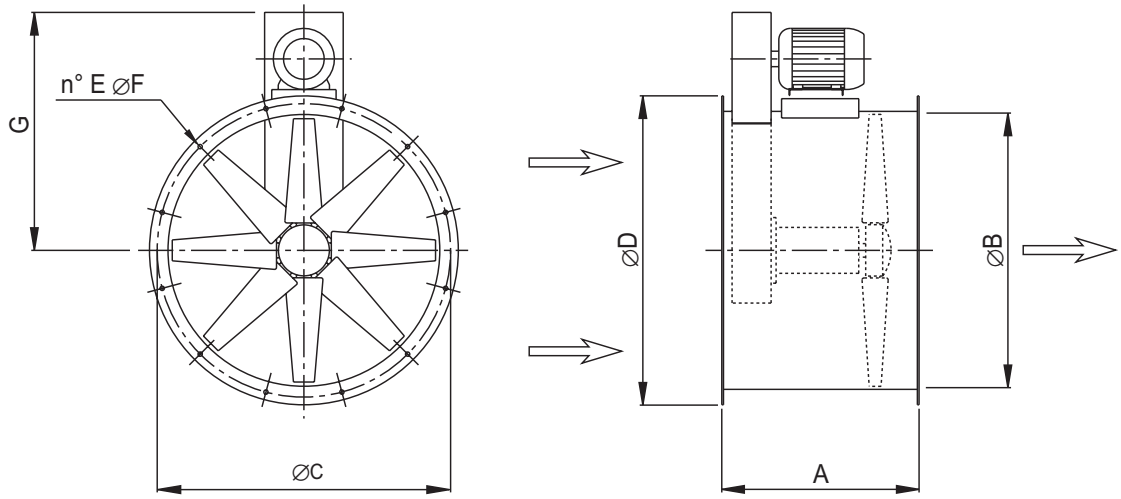

Típus/Type	A	B	ØC	ØD	E	ØF	G	Kg (*)
CCT 404	400	405	450	496	8	10	410	50
CCT 504	500	505	560	598	12	12	600	60
CCT 714	500	710	770	810	16	12	700	70
CCT 804	650	808	860	910	16	12	760	140
CCT 904	650	900	970	1030	16	16	900	195
CCT 1006	750	1000	1070	1130	16	16	1000	230

Méretek mm-ben/Dimensions in mm - (*) Közelítőleg/Aproximate

C C P

Hordozható axiális ventilátor
Portable ducted axial fans

4

ÁLTALÁNOS LEÍRÁS :

A CCP sorozat olyan helyeken alkalmazandó, ahol szükség van egy irányított légmozgásra, mint például egy meleg kemence közelében dolgozó emberekre irányítani vagy egy színházi vagy filmes felvételen. Könnyen mozdítható és akár 60°-os szögben változtatható a légáramlás iránya. Műanyag lapátokkal rendelkeznek, az elszívott levegő max. hőmérséklete -10°C-tól +50°C-ig.

GENERAL DESCRIPTION

The CCP series is designed for situations where it is necessary having air throws or air curtains; this can happen in particular situations, for instance, to create scenic effects or to cool people working near to heat sources (mancooler). In fact it is easily possible to orient and to move the CCP fan in the most desired situation. Working temperature from –10°C to +50°C in continuous service.

KIALAKÍTÁS:

- Ház fémcsőből készült és ellenáll a külső környezeti hatásoknak (epoxi –alapú felületkezelés). Oldalán lévő karral állítható szögállás.
- Védőrácsok az UNI9219-DIN31001 szabványnak felelnek meg.
- Műanyag előrehajtott lapátok, öntött alumínium agy, állítható szögállás.
- 4-es kialakítás (közvetlen motortengelyre menesztett járókerék) és a légáramlás motortól a jártókerék irányában van.
- Három- vagy egyfázisú aszinkron motor megfelel az IEC34-IEC72 és 89/392 EEC-89/336 EEC-73/23 EEC nemzetközi szabványoknak, CE minősítés, IP55, F osztályú. Alkalmasak az S1 üzemmódra
(folyamatos müködés állandó terhelésnél).

CONSTRUCTION

- Casing in steel sheet and support stand in tubular metal, protected against the atmospheric agents with epoxy paint. Side hand- wheels for the orientation of the throw.
- Protection guards in inlet and outlet manufactured according to rules UNI9219-DIN31001.
- Aerofoil profile impeller with blades in techno-polymer and die cast aluminium hub. Variable pitch angle in stand position.
- Execution 4 (with impeller direct coupled on the shaft end) and air flow from motor to impeller.
- Asynchronous three-phase or single-phase motor according to international standards IEC34
- IEC72 and 89/392 EEC-89/336 EEC-73/23 EEC, CE marked, B3, IP55, class F. S1 service (continuous working at constant load)

IGÉNY SZERINT:

- Igény szerint alumínium lapátok és változtatható szögállás.

UPON REQUEST

- Impellers completely in die-cast aluminium, with variable pitch angle.

Frekvencia 50 Hz - Levegő hőmérséklet 15°C – Légnyomás 760 mm Hg – Levegő fajsúlya 1,22 Kg/m3
Frequency 50Hz – Air temperature 15°C – Barometric pressure 760 mm Hg – Air specific weight 1,22 Kg/m3

Figyelem: ebben a katalógusban a teljesítmények azon választéka található meg, melyek legtöbb esetben a CC sorozattal képesek kielégíteni a követelményeket, valamint ár/teljesítmény alapján vannak kiválasztva. Igény szerint technikai részlegünk lehetőséget nyújt különböző megvalósításokra és beépítésekre a vevők kívánságainak megfelelően.
Note: in this catalogue , a selection only of the performances obtainable with the CC series is shown, able to solve several demands and chosen to combine cost/ performances and delivery time. Upon request, our technical service is able to design several different configurations and installations, based on customer specs.

Típus Type	Modell Model	U	P	Pm (kW)	In max (A)	IP/CL	Mot. (Gr)	Lp dB(A)
CCP	354	T	4	0,12	0,52	55/F	63	57
CCP	354	M	4	0,12	1,1	55/F	63	57
CCP	454	T	4	0,37	1,2	55/F	71	65
CCP	454	M	4	0,37	2,9	55/F	71	65
CCP	634	T	4	1.1	2,8	55/F	90S	73

LÉGSEBESSÉG ÁBRÁK / AIR VELOCITY DIAGRAMS

Ábra magyarázatok:
-Vízszintes tengely az elszívott levegőt mutatja.
-Függőleges tengely a légáramlás sugarát mutatja az elszívás függvényében.
-Az A és H pontok között legnagyobb a légszállítás.

Példa:CCP634 8m távolságra
-Tengelyen a légáramlás sebessége 4,2 m/s (távolság 8m, sugár ”0”,C görbe).
-Tengelytől 1m távolságra a légáramlás sebessége 2,5 m/s (távolság 8m, sugár ”1”, A görbe)

Reading of the curves:
-The horizontal axis shows the air throw.
-The vertical axis shows the radius of the air flow in function of the throw.
-The air speed is highlighted on the curves with letters between A and H.

Example: the CCP 634 at 8 meters;
-On the axis of the flow the speed will be of 4,2 m/S (distance "8"m, radius "0" m, curve C),
-In the radius of 1 meter from the axis of the flow the speed will be of 2,5 m/s (distance "8" m, radius "1" m, curve A).

GÖRBÉK CURVES	Légsebesség (m/s) Air speed (m/s)
A	2,5
B	3,3
C	4,2
D	5
E	5,8
F	6,7
G	7,5
H	8,3

4

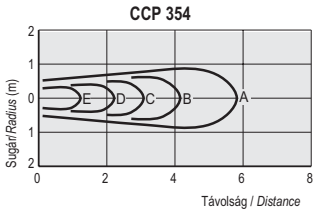

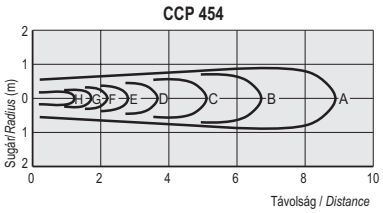

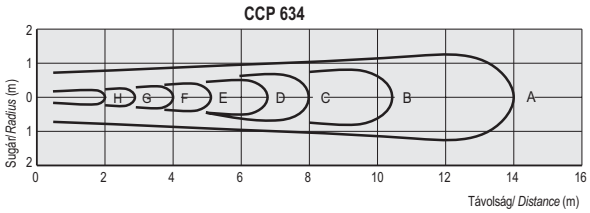

MÉRETEK / DIMENSIONS CCP

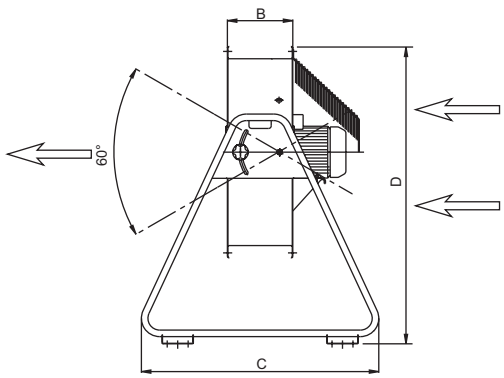

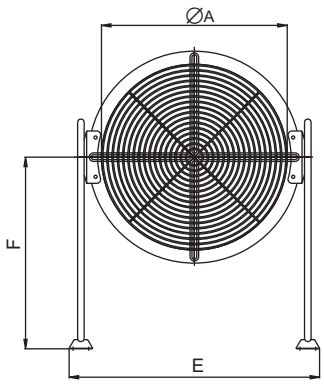

Típus/Type	A	∅B	C	D	E	F	Kg
CCP 354	355	200	630	810	595	587	24
CCP 454	455	230	630	860	705	587	32
CCP 634	635	250	874	1093	880	728	47

Méretek mm-ben/Dimensions in mm

JELMAGYARÁZAT/LEGEND

PS = Statikus nyomás (mm/H2O)
PD = Dinamikus nyomás (mm/H2O)
Pt = Totál nyomás (mm/H2O)
Q = Légszállítás (m3/h)
U = Névleges feszültség (V)
M = Névleges feszültség és frekvencia egy fázisra (230 V–50 Hz)
T = Névleges feszültség és frekvencia három fázisra (400 V – 50 Hz)
Rpm = Motor névleges fordulatszáma
Pm = Motor teljesítmény (KW)
In = Felvett áram névleges értéke (A)
IP = Motor mechanikai védelme
Cl = Motor szigetelési osztály
S = Külső felület (m2)
C = Légsebesség (m/s)
Pd2 = Forgórész tehetetlenségi nyomatéka (Kgm2)
Lp = Hangnyomás szintje (dB)
Lw = Hangerősség (dB)
Reg. = Fordulatszámszabályzó
P = n° Pólusok
2 pólus = 3000 rpm
4 pólus= 1500 rpm
6 pólus = 1000 rpm
8 pólus = 750 rpm

Figyelem! Hangnyomás szintje szabadtérben mérve a ventilátor közepétől 3 m távolságban minden irányban, csőre csatlakozó külső és belső elszívó résszel.

Fontos! Ventilátor zajszintje nagyobb lesz ha nincs szabadtérben mérve, mint a feltűntetett értékek.

Teljesített szabványok : Teljesítmény tesztek megfelelnek a DIN24163 szabványnak - Akusztikai tesztek megfelelnek a DIN45635T38 szabványnak.

Ps = Static pressure (mm/H_2O)
Pd = Dynamic pressure (mm/H_2O)
Pt = Total pressure (mm/H_2O)
Q = Air delivery (m^3/h)
U = Rated voltage (V)
M = Rated voltage and frequency single-phase (230V-50Hz)
T = Rated voltage and frequency three-phase (400V-50Hz)
rpm = Nominal motor speed
Pm = Installed motor power (kW)
In = Nominal absorbed current (A)
IP = Motor mechanical protection
Cl = Motor Insulation class
S = Outlet area (m^2)
C = Air velocity (m/s)
Pd2 = Impeller inertia moment (Kgm^2)
Lp = Sound pressure level (dB)
Lw = Sound power level (dB)
Reg. = Speed regulator
P = n° Poles
2 poles = 3000 nominal rpm
4 poles = 1500 nominal rpm
6 poles = 1000 nominal rpm
8 poles = 750 nominal rpm

Attention: the sound pressure level is measured in free field at 3 m distance from the fan centre, in any direction, with inlet and outlet sides connected to duct.

Note: when selecting it is necessary to keep in mind that the noise of the fan, if not measured in free field, will be higher than the shown values.

Standards achieved: Performance tests according to DIN24163 standard - Acoustic tests according to DIN45635T38 standard

ÁTALAKÍTÓ TÉNYEZŐK / CONVERSION FACTORS

Teljesítmény / Power

	W	kW	CV
W	1	0,001	0,00136
kW	1000	1	1,36
CV	735,5	0,7355	1

Nyomás / Pressure

	Pa	mm/H_2O	in.WG
Pa	1	0,101972	0,00401
mm/H_2O	9,807	1	0,0394
in.WG	249,09	25,4	1

Légszállítás / Flow rate

	m^3/s	m^3/h	cfm
m^3/s	1	3600	2118,88
m^3/h	0,0002778	1	0,5886
cfm	0,0004719	1,6990	1

RENDELÉS / HOW TO ORDER

Példa / Example:	Típus /Type	Modell /Model	Feszültség / Voltage
	CC	634/A	T

Példa/Example:	Típus/Type	Modell/Model	Feszültség/Voltage
	CCT	634/A	T

Példa/Example:	Típus/Type	Modell/Model	Feszültség/Voltage
	CCP	454	T

Tel. (++39) 030 9913575 (5 linee r.a.)
fax (++39) 030 9913766
E-mail dynair@dynair.it - www.dynair.it
Dynair S.r.l. - 25017 Lonato (Bs) - ITALY

Magyarországi importőr:
KOMPEL
1105 Budapest, Vaspálya u. 20/A
Tel.: +36 1 431-9640 Fax: +36 1 431-9648
E-mail: info@kompel.net www.kompel.net