REC - REC/V

Rekuperator toplote

od 290 do 4000 m^3/h

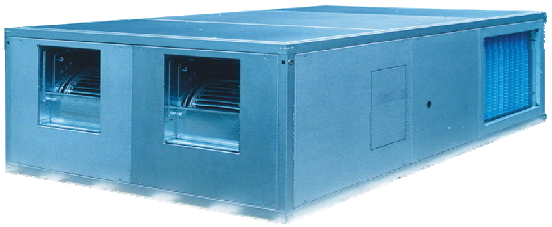

Opšti podaci

REC rekuperatori toplote su pogodni za primenu u stambenim i poslovnim objektima, u postrojenjima sa prinudnom ventilacijom, gde se postiže značajna ušteda energije primenom aluminijumskih izmenjivača toplote sa unakrsnim protokom. Na ovaj način može se iskoristiti 50% toplote koja bi inače bila izgubljena sa otpadnim vazduhom. Ove jedinice se mogu kombinovati sa klasičnim sistemima za grejanje i hlađenje (npr. fan-coil uređaji, radijatori itd.) i mogu raditi tokom letnjeg i zimskog perioda.
REC serija se sastoji od 8 modela, sa opsegom protoka vazduha od 290 m^3/h do 4000 m^3/h; sve jedinice su posebno pogodne za instalaciju u spuštenom plafonu, pri čemu se vazduh razvodi odgovarajućim vazdušnim kanalima do mesta ubacivanja / izvlačenja iz prostorije.
REC jedinice se prema položaju ugradnje isporučuju kao:
REC horizontalna jedinica
REC/V vertikalna jedinica

Mehanička svojstva

ALUZINK bočni poklopci za skidanje.
Zvučna i termička izolacija pločama izrađenim od polietilena / poliestera (deblijne 10 mm za modele REC03-06-10 i 20mm za veće modele).
Visoko efikasni rekuperator presvučen aluminijumom sa vazdušnim tokovima odvojenim pomoću specijalnih zaptivača.
Vazdušni filtreri efikasnosti G3, koji se lako uklanjaju sa bilo koje pozicije (vrh, strane, dno) radi periodičnog čišćenja; opciono – fini vrećasti filter klase efikasnosti F6.
Ventilatori montirani na antivibracione podeste.
Centrifugalni ventilatori sa dvostrukim ulazom (za model REC03 , sa jednim ulazom), sa višebrzinskim motorom sa direktnim pogonom.
Jedinice se isporučuju komplet sa električnom terminalnom kutijom sa relejnom tablom, radi lakšeg elektro povezivanja i kontrole ventilatora.
Tacna za sakupljanje kondenzata od nerđajućeg čelika, sa donjim odvodom kondenzata.

Dodatni delovi

Verzija sa sendvič panelima	**DP**
Unutrašnji toplovodni grejač vazduha	**SKW**
Električni grejač	**SKE**
Vodeni hladnjak vazduha (eksterni deo)	**SAF**
Hladnjak vaz. sa direktnom ekspanzijom	**SED**
Priključci za kanale kružnog preseka	**BCC**
Komora za mešanje sa 3 žaluzine	**MS3**
Poluga za povezivanje dempera	**LCS**
Fini vrećasti filter F6	**FTK**
Motori ventilatora sa konverterom	**DDE**
Gornji poklopac	**TPR**
Demper za podešavanje	**SKR**
Fleksibilni antivibracioni spoj	**GAT**
Trostepeni regulator brzine ventilatora	**CVU**
Kontrolna tabla	**PCU**
Presostat vazdušnog filtera	**PSTD**
Termostat za zaštitu od smrzavanja	**TEG**
On/off demper sa servokontrolom	**SSE**
Prolazni on/off ventil	**V2/S230**
Trokraki on/off ventil	**V3/S230**

REC MODEL			03	06	10	14	19	25	30	40
Protok vazduha	Max	m^3/h	290	550	1000	1400	1900	2500	3200	4000
	Sr		-	-	900	1300	1500	1900	2700	-
	Min		200	440	800	850	1000	1100	1900	3000
Eksterni statički pritisak	Max	Pa	40	65	90	140	120	110	170	170
	Sr		-	-	61	70	158	96	73	-
	Min		81	50	32	80	146	154	127	143
Nivo buke na rastojanju 1 m	Max	dB(A)	52,6	54,2	52,2	58,2	58,4	56,0	58,8	62,1
	Sr		-	-	48,8	56,1	55,1	50,9	52,3	-
	Min		46,8	52,9	45,3	45,6	49,1	44,6	51,1	54,8
Snaga motora na osovini		W	2x45	2x65	2x147	2x350	2x350	2x350	2x550	2x750
Maksimalna struja		A	1,3	1,6	3,0	5,8	6,2	6,0	11,4	6,2
Brzine ventilatora		n°	2	2	3	3	3	3	3	2
Broj polova		n°	4	2	4	4	4	4	4	4
Klasa zaštite		IP	44	44	44	55	55	55	20	55
Klasa izolacije			B	F	F	F	F	F	F	F
Izvor napajanja		V/ph/Hz	230/1/50							400/3/50

Efikasnost povraćaja (1)	Max	%	52,3	54,9	53,4	52,1	51,8	57,6	56	55,6
	Sr		-	-	54,8	53,0	55,2	60,4	58,4	-
	Min		55,4	56,5	56,3	57,5	59,4	64,1	62,3	59,5
Ušteda energije (1)	Max	kW	1,4	2,8	4,6	6,2	8,4	12,3	15,3	19,4
	Sr		-	-	4,5	6,3	7,6	10,5	14,4	-
	Min		1,0	2,3	4,1	4,5	5,4	6,4	10,8	16,3
Temperatura dovoda (1)	Max	°C	8,1	8,7	8,3	8,0	7,9	9,4	9,0	8,9
	Sr		-	-	8,7	8,3	8,8	10,1	9,6	-
	Min		8,9	9,1	9,1	9,4	9,8	11,0	10,6	9,9

(1) Pri sledećim uslovima: temperatura vazduha u prostoriji 20°C / 50% rel. vlažnosti;
temperatura svežeg vazduha – 5°C

DIJAGRAM UČINKA (PRI MAKSIMALNOJ BRZINI)

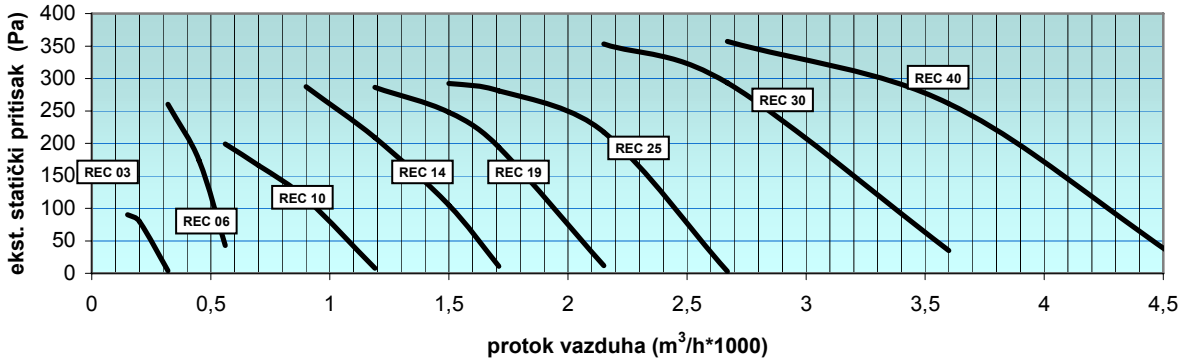

REC DODATNI DELOVI		03	06	10	14	19	25	30	40
Vodeni grejač vazduha **SKW**									
Grejni kapacitet (pri max brzini ventilat.) (1)	kW			11,3	16,3	20,4	29,7	35,1	44,3
Temperatura dovodnog vazduha	°C			40,5	41,5	39,0	42,2	39,6	39,9
Redovi grejača	n°			3	3	3	3	3	3
Pad pritiska na vodenoj strani	kPa			13	31	18	20	27	49
Protok vode	m^3/h			0,99	1,43	1,80	2,61	3,09	3,90
Električni grejač **SKE**									
Grejni kapacitet	kW	2	4	4,5	6	9	12	12	12
ΔT na vazdušnoj strani (pri max brzini vent.)	°C	20,3	21,4	13,2	12,6	13,9	14,1	11,0	8,9
Izvor napajanja	V/ph/Hz	230/1/50				400/3/50			
Vodeni hladnjak vazduha **SAF (*DX hladnjak* SED)**									
Ukupni rashladni kapacitet (pri max brzini) (2)	kW			8,3 (8,8)	10,9 (11,0)	14,4 (14,9)	18,8 (19,2)	23,1 (23,6)	26,9 (26,6)
Temperatura dovodnog vazduha	°C			13,4 (12,9)	14,4 (14,3)	14,7 (14,4)	14,8 (14,6)	15,2 (15,0)	16,0 (16,1)
Redovi hladnjaka	n°			3	3	3	3	3	3
Pad pritiska na vod. strani (samo za SAF)	kPa			28	45	58	71	51	68
Protok vode (samo za SAF)	m^3/h			1,43	1,87	2,48	3,23	3,97	4,62
Priključci za kanale kružnog poročnog preseka **BCC**									
Prečnik Ø	mm	160	200	315	315	315	355	400	450

(1) Temperatura ulaznog vazduha 8°C – Temperatura vode 70°/60°C.
(2) Stanje ulaznog vazduha 29°C / 50% rel vlažnosti – Temperatura vode 7°/12°C (Freon R407C temperature isparavanja 7°C)

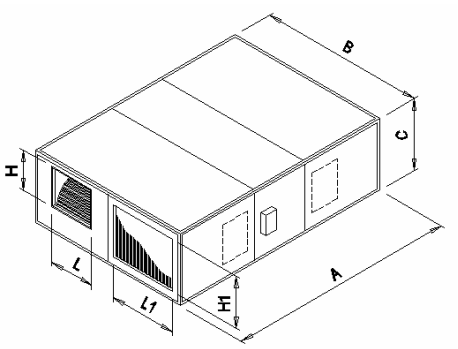

DIMENZIJE		03	06	10	14	19	25	30	40
A	**(mm)**	990	990	1150	1300	1450	1700	1700	1700
B	**(mm)**	750	750	860	900	900	1230	1230	1230
C	**(mm)**	270	270	385	410	470	490	530	630
L	**(mm)**	127	164	240	240	240	306	339	339
H	**(mm)**	108	100	218	270	270	270	297	297
L1	**(mm)**	275	275	330	337	337	502	502	502
H1	**(mm)**	153	153	267	267	327	347	387	487
Težina	**(kg)**	39	41	68	91	99	140	155	179

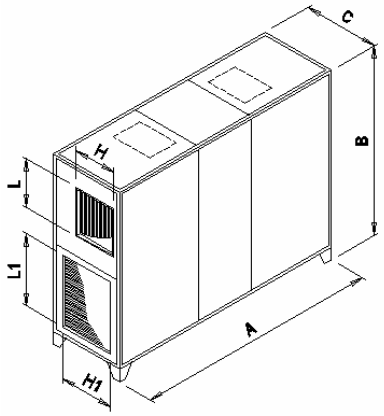

DIMENZIJE		03	06	10	14	19	25	30	40
A	**(mm)**	990	990	1150	1300	1450	1700	1700	1700
B	**(mm)**	840	840	950	990	990	1320	1320	1320
C	**(mm)**	270	270	385	410	470	490	530	630
L	**(mm)**	127	164	240	240	240	306	339	339
H	**(mm)**	108	100	218	270	270	270	297	297
L1	**(mm)**	275	275	330	337	337	502	502	502
H1	**(mm)**	153	153	267	267	327	347	387	487
Težina	**(kg)**	39	41	68	91	99	140	155	179

REC NAČIN UGRADNJE (horizontalna verzija)

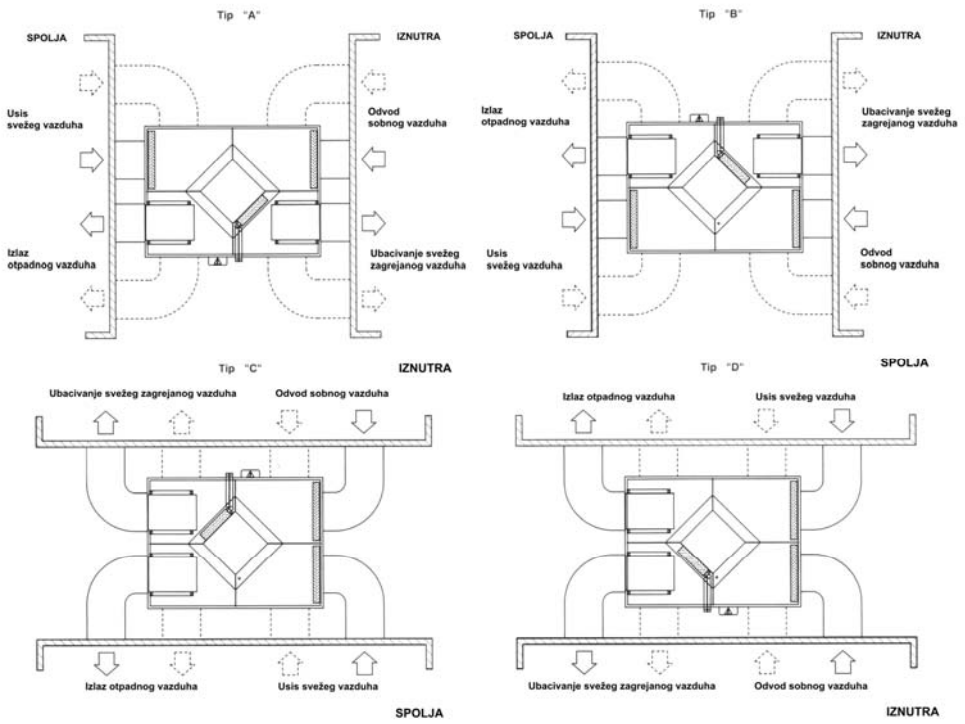

REC/V NAČIN UGRADNJE (vertikalna verzija)

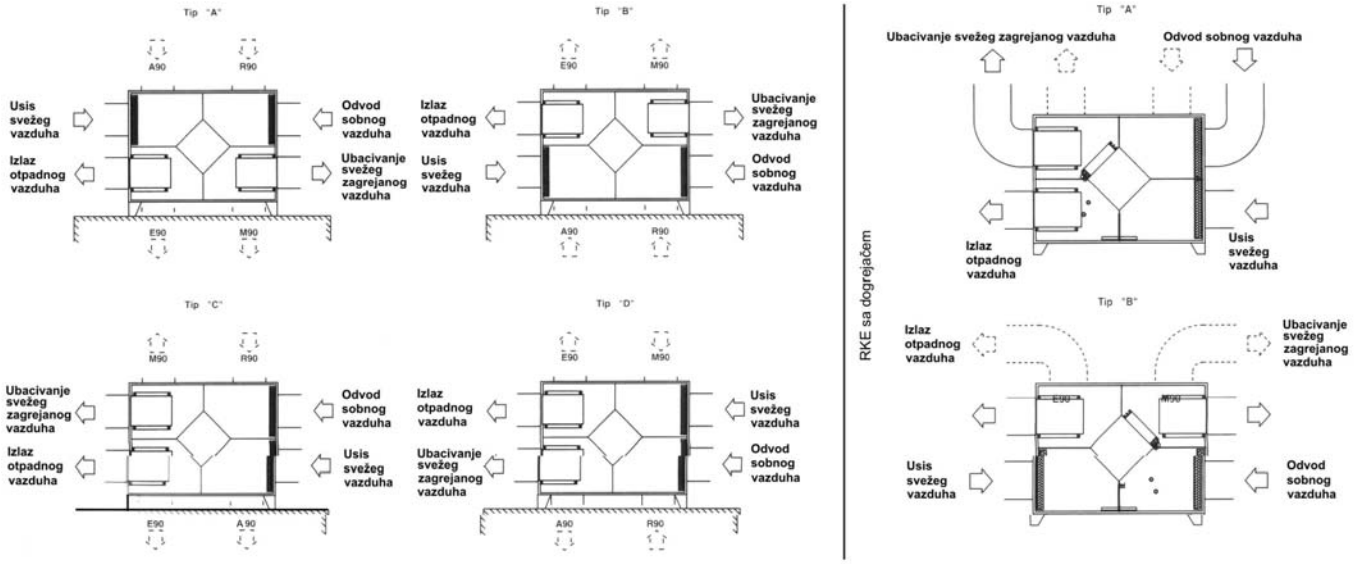

Avit d.o.o.
Temerinski put br.8 21000 Novi Sad
Tel: +381 21-64-10-160 Fax: +381 21-64-10-159
www.avit.co.yu
info@avit.co.yu